O505

+200° -30° Zamak RoHS COMPLIANT

ASYMMETRISCHE FLACHSCHARNIERE AUS ZAMAK, MIT GEWINDEBOLZEN

Material:
(1) Druckgegossene Zamaklegierung (Legierung aus Zink, Aluminium und Kupfer).

Oberfläche:

Farbe:
(01) Schwarz epoxydstaubbeschichtet (RAL 9011).
(Z) Standardmäßige Blauverzinkung.

Einsatz:
(2) Gewindebolzen aus verzinktem Stahl, (Gewindetoleranz 6g).
(3) Drehstift des Scharniers aus Edelstahl (AISI 304).

Weitere Möglichkeiten:
- Keine.

O

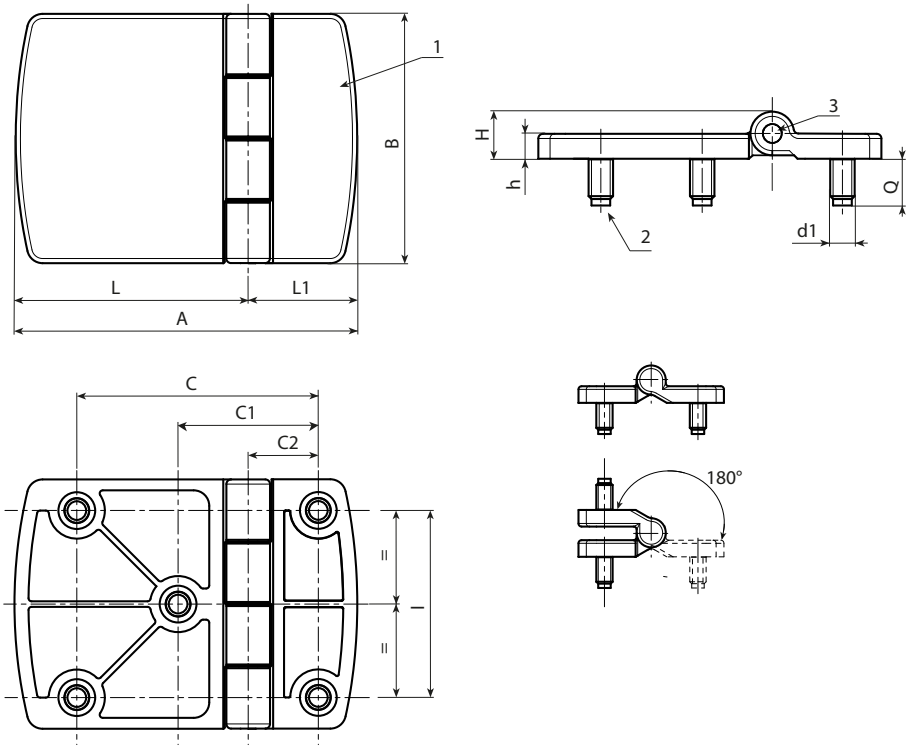

Schwarz lackierte Ausführung, Artikelnummer mit den Endziffern 01.

Code	Art.	C2	C1	C	I	A	B	L1	L	h	H	d1 6g	Q	g
-	O505077.ZM08X1401	22,5	45	77,5	60	110	80	35	75	8	**15**	M8	15	387

Verzinkte Ausführung, Artikelnummer mit dem Endbuchstaben Z.

Code	Art.	C2	C1	C	I	A	B	L1	L	h	H	d1 6g	Q	g
-	O505077.ZM08X14Z	22,5	45	77,5	60	110	80	35	75	8	**15**	M8	15	387