O470

+65° - 10° | PA6 +G.F. | UL94 HB | RoHS COMPLIANT

CHARNIÈRE À RETENUE AVEC POSITIONS PAR DÉFAUTET CACHE POUR TROUS

Matériaux :
Polyamide renforcé.
Résistant aux huiles et aux graisses.

Surface :
Satinée.

Couleur :
Noir (RAL 9011).

Inserts :
Goupille en acier zingué ;
Ressorts de compression et blocage en acier inox (Aisi 302) ;
(1) Bouchon en PA6 cache pivot.
(2) Cache trou en PA6 renforcé.

Trou :
Trou passant obtenu par moulage dans le plastique, pour vis M05.

Positions par défaut :
Les ressorts qui agissent sur l'axe de rotation présentent trois étalonnages de force : 0,7 Nm, 1,1 Nm et 1,7. Les positions de blocage par défaut sont : 80° - 115° - 150°.
Attention : la charnière est également disponible dans la version sans ressorts avec mouvement libre jusqu'à 180° (code O470034.TG5.501).

Demandes spéciales :
- Aucune.

O

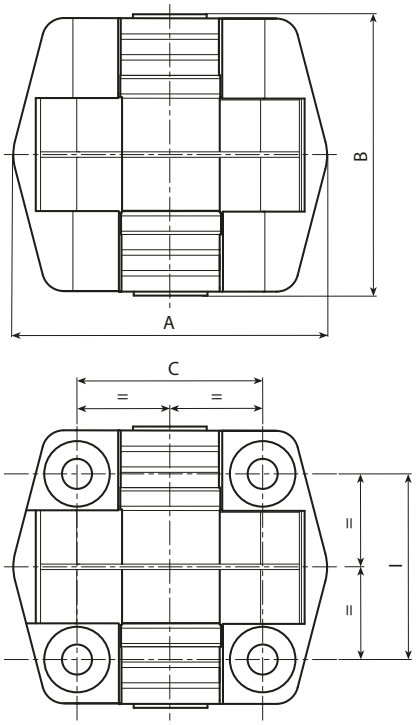

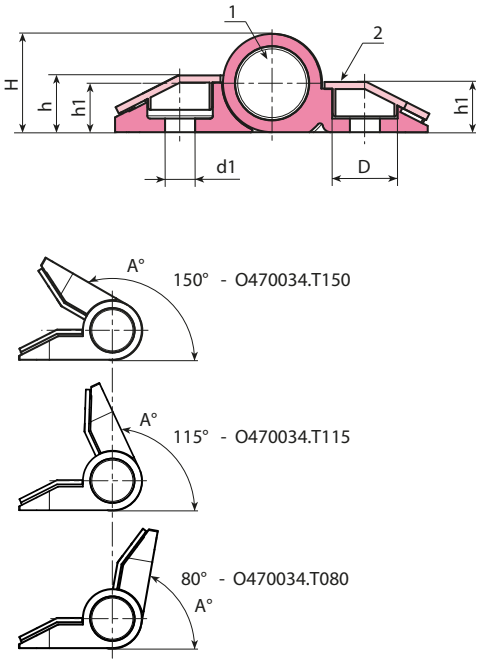

Code	art.	I / C	A°	Nm	A	B	H	h	h1	D	d1	g
-	O470034.TG5.501	34	180°	-	57	51	18	10,5	9	10,5	5,5	43
-	O47034.T080G5.501N0.7	34	80°	0,7	57	51	18	10,5	9	10,5	5,5	43
-	O47034.T080G5.501N1.1	34	80°	1.1	57	51	18	10,5	9	10,5	5,5	43
-	O47034.T080G5.501N1.7	34	80°	1,7	57	51	18	10,5	9	10,5	5,5	43
-	O47034.T115G5.501N0.7	34	115°	0,7	57	51	18	10,5	9	10,5	5,5	43
-	O47034.T115G5.501N1.1	34	115°	1,1	57	51	18	10,5	9	10,5	5,5	43
-	O47034.T115G5.501N1.7	34	115°	1,7	57	51	18	10,5	9	10,5	5,5	43
-	O47034.T150G5.501N0.7	34	150°	0,7	57	51	18	10,5	9	10,5	5,5	43
-	O47034.T150G5.501N1.1	34	150°	1,1	57	51	18	10,5	9	10,5	5,5	43
-	O47034.T150G5.501N1.7	34	150°	1,7	57	51	18	10,5	9	10,5	5,5	43