# O454

+135° -30° | PA6 +G.F. | UL94 HB | RoHS COMPLIANT

## CHARNIÈRE DE PORTE UNIVERSELLE DROITE AVEC PIVOT ET INSERT FILETÉ

**Matériaux :**
Polyamide renforcé.
Résistant aux huiles et aux graisses.

**Surface :**
Satinée.

**Couleur :**
Noir (RAL 9011).

**Inserts :**
Goupille en acier zingué.
Goujon fileté en acier zinguée (tolérance filetage 6g).
Douille avec trou fileté borgne en laiton (tolérance filetage 6H).

**Demandes spéciales :**
- Aucune.

O

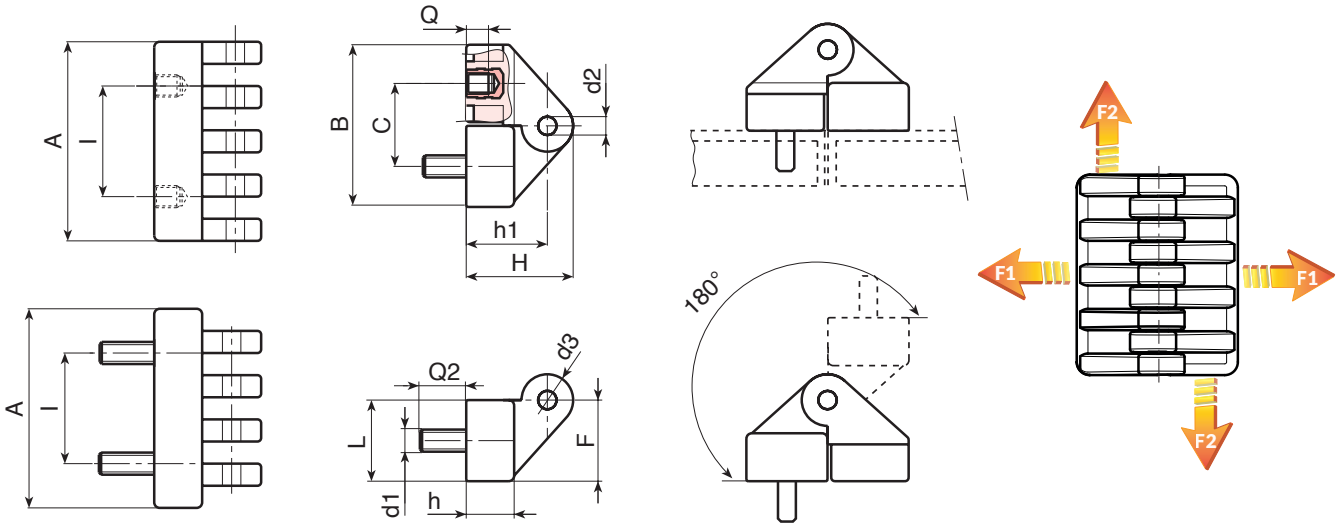


| Code | art. | I | C | A | B | L | F | h | h1 | H | d2 | d3 | d1 | Q | Q2 | g | F1 (N) | F2 (N) |
|---|---|---|---|---|---|---|---|---|---|---|---|---|---|---|---|---|---|---|
| - | **O45454.TM0601** | 30 | 22,5 | 54 | 44 | 21,5 | 22 | 13 | 22,5 | 30 | 5 | 15 | M6 | 7 | **15** | 72 | 295 | 1670 |