O454

+135° -30° | PA6 +G.F. | UL94 HB | RoHS COMPLIANT

GERADE UNIVERSALSCHARNIERE FÜR DIE TÜRMONTAGE, MIT GEWINDESTIFT UND GEWINDEBUCHSE

Material:
Polyamid glasfaserverstärkt (PA6+GF).
Öl- und fettbeständig.

Oberfläche:
Matt.

Farbe:
Schwarz (RAL 9011).

Einsatz:
Stift aus verzinktem Stahl.
Gewindestiftschraube aus verzinktem Stahl (Gewindetoleranz 6g).
Gewindebuchse aus Messing (Gewindetoleranz 6H).

Weitere Möglichkeiten:
- Keine.

O

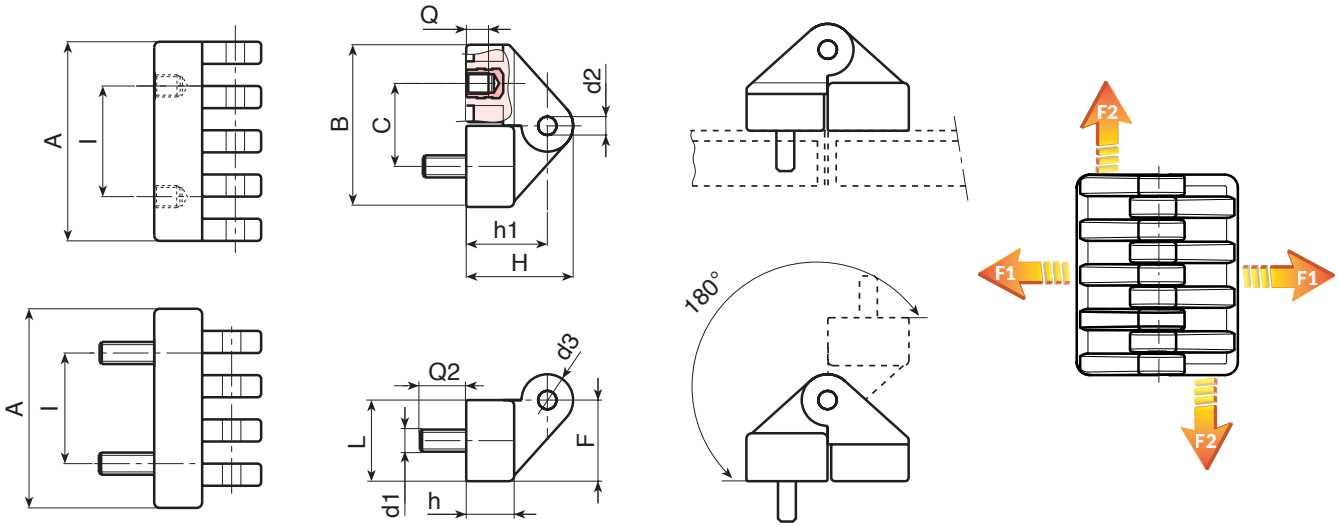

Code	Art.	I	C	A	B	L	F	h	h1	H	d2	d3	d1	Q	Q2	g	F1 (N)	F2 (N)
-	**O45454.TM0601**	30	22,5	54	44	21,5	22	13	22,5	30	5	15	M6	7	**15**	72	295	1670