O450

+135° -30° | PA6 +G.F. | UL94 HB | RoHS COMPLIANT

DOBRADIÇA UNIVERSAL PARA MONTAGEM DE PORTA RETA COM CASQUILHO ROSCADO

Materiais:
Poliamida reforçada.
Resistente a óleos e massas lubrificantes.

Superfície:
Acetinada.

Cor:
Preto (RAL 9011).

Inserções:
Pino em aço zincado.
Casquilho com furo roscado cego em latão (tolerância de rosca 6H).
(*) Casquilho com furo roscado cego em aço zincado (tolerância de rosca 6H).

Pedidos especiais:
- Nenhum.

O

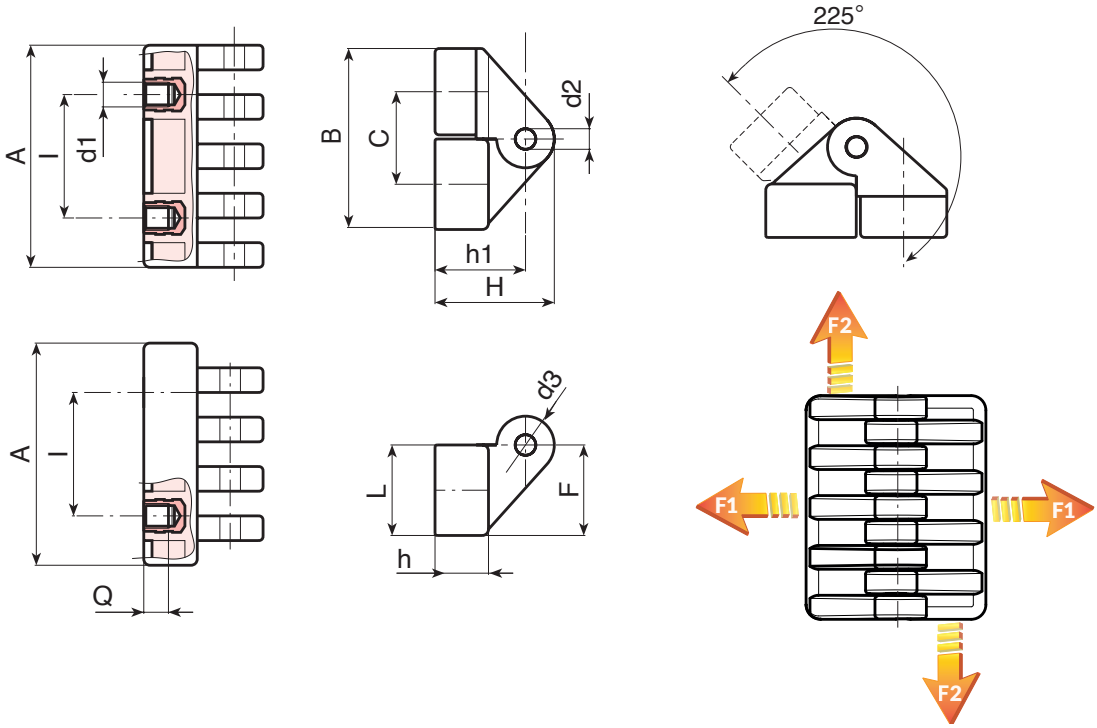

Código	art.	l	C	A	L	B	F	h	h1	H	d2	d3	d1 6H	Q	g	F1 (N)	F2 (N)
-	O45030.TM0501	15	18	30	17	35	17,5	11	19	24,5	4	11	M5	6	26	1180	1130
-	O45054.TM0601	30	22,5	54	21,5	44	22	13	22,5	30	5	15	M6	7	58	1520	2980
-	O45078.TM0801	42	31	78	30	61	30,5	18,5	31,5	42,5	8	22	(*) M8	9	178	885	2875