O400CIN

+135° -30° | PA6 +G.F. | UL94 HB | RoHS COMPLIANT

SCHARNIERE MIT DURCHGANGSLÖCHERN; STIFT AUS EDELSTAHL

INOX

Material:
Polyamid glasfaserverstärkt (PA6+GF).
Öl- und fettbeständig.

Oberfläche:
Matt.

Farbe:
Schwarz (RAL 9011).

Einsatz:
Stift aus Edelstahl (AISI 303).

Loch:
Ausführung TS:
Durchgangsbohrung, die durch Formung im Kunststoff hergestellt wird. Sitz für Senkschraube DIN 7991 / UNI 5933.
Ausführung TC:
Durchgangsbohrung, die durch Formung im Kunststoff hergestellt wird. Sitz für Zylinderkopfschraube DIN 912 / UNI 5931.

Weitere Möglichkeiten:
- Individuelle Farben möglich, siehe Farbtabelle [S.].

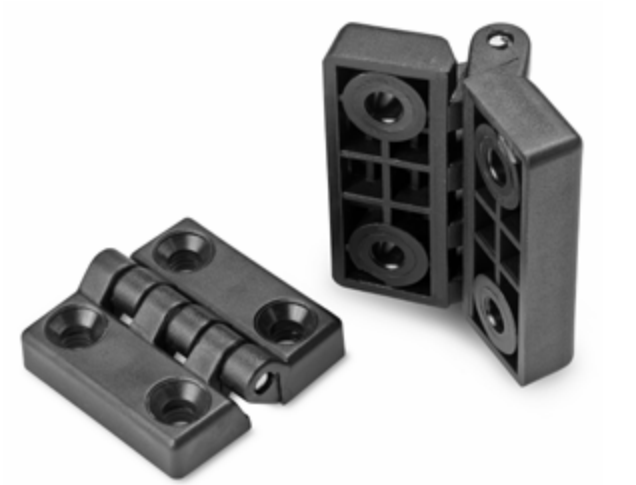

O

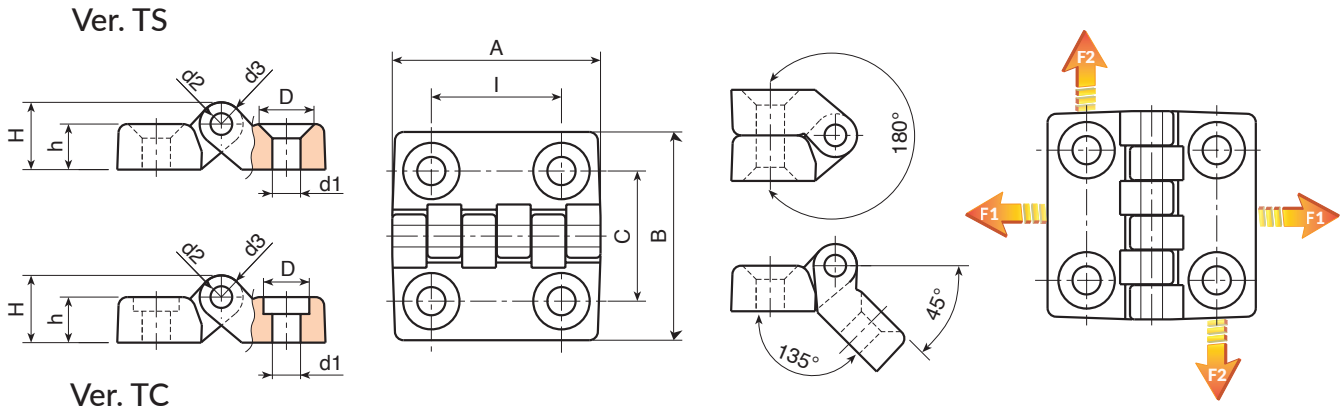

Ausführung O400-TS CIN: mit Löchern für Senkschrauben

Code	Art.	l	C	A	B	h	H	D	d2	d3	d1	g	F1 (N)	F2 (N)
-	O40020.TG04.501TSCIN	20	20	32	32	7	10,5	8,5	3	7	**4,5**	9	1440	490
-	O40030.TG06.501TSCIN	30	30	48	48	10,5	15,5	12,5	5	10	**6,5**	27	1960	1470
-	O40040.TG06.501TSCIN	40	40	64	64	13	19	12,5	5	12	**6,5**	53	2850	1520
-	O40060.TG08.501TSCIN	60	63	96	96	16	24	16,5	8	16	**8,5**	152	4300	1810
-	O40060.TG10.501TSCIN	60	63	96	96	16	24	20.5	8	16	**10.5**	152	4300	1810

Ausführung O400-TC CIN: mit Löchern für Zylinderkopfschrauben

Code	Art.	l	C	A	B	h	H	D	d2	d3	d1	g	F1 (N)	F2 (N)
-	O40020.TG04.501TCCIN	20	20	32	32	7	10,5	7,5	3	7	**4,5**	9	1440	490
-	O40030.TG06.501TCCIN	30	30	48	48	10,5	15,5	10,5	5	10	**6,5**	27	1960	1470
-	O40040.TG06.501TCCIN	40	40	64	64	13	19	10,5	5	12	**6,5**	53	2850	1520
-	O40060.TG08.501TCCIN	60	63	96	96	16	24	13,5	8	16	**8,5**	152	4300	1810
-	O40060.TG10.501TCCIN	60	63	96	96	16	24	16,5	8	16	**10,5**	152	4300	1810