O305

FLACHSCHARNIERE AUS ZAMAK MIT DURCHGANGSLÖCHERN

+200° -30° | Zamak | RoHS COMPLIANT

Material:
Druckgegossene Zamaklegierung (Legierung aus Zink, Aluminium und Kupfer).

Oberfläche:
Matt.

Farbe:
Natur.

Einsatz:
Drehstift aus verzinktem Stahl C45.

Löcher:
Durchgangslöcher, durch Formung hergestellt. 90° Senkbohrung für Schrauben UNI 5933 - UNI 6109.

Weitere Möglichkeiten:
- Keine.

O

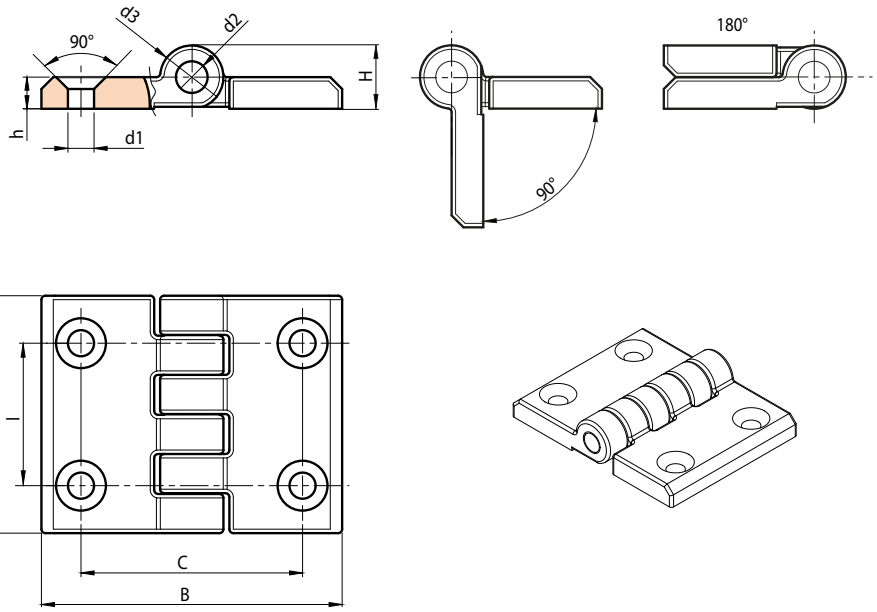

Code	Art.	I	C	A	B	H	h	d2	d3	d1	g
-	O30536.ZG06.5PAL	36	56	60	76	16	8	**8**	16	6,5	250