N776

BOTÃO DE 4 LÓBULOS COM PERNO ROSCADO

+135° -30° | PA6 +G.F. | UL94 HB | RoHS COMPLIANT

Materiais:
Poliamida reforçada.
Resistente a óleos e massas lubrificantes.

Superfície:
Acetinada.

Cor:
Preto (RAL 9011).

Inserções:
Parafuso prisioneiro roscado em aço zincado (tolerância de rosca 6g).

Pedidos especiais:
- A pedido e por quantidade, as inserções podem ser fornecidas com comprimentos a pedido.
- A pedido e por quantidade, as inserções podem ser fornecidas em material diferente.

N

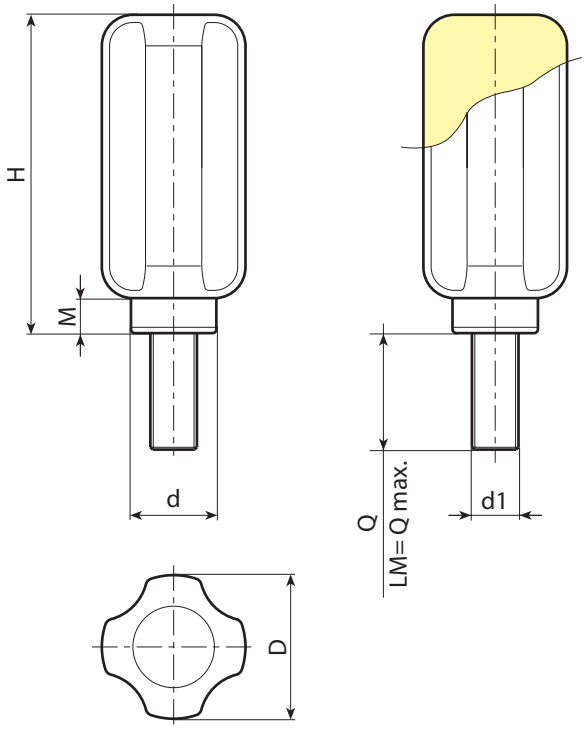

Código	Art.	D	H	M	d	LM	d1 6g	Q	g
-	N77638.TM10X2001	37	81	9	22	130	M10	20	127
-	N77638.TM12X3001	37	81	9	22	130	M12	30	135

Comprimentos do perno a pedido, com no mínimo 100 peças.
LM = Comprimento máximo moldável.