N775

+135° -30° | PA6 +G.F. | UL94 HB | RoHS COMPLIANT

BOUTON DE COMMANDE 4 LOBES AVEC DOUILLE TROU FILETÉ

Matériaux :
Polyamide renforcé.
Résistant aux huiles et aux graisses.

Surface :
Satinée.

Couleur :
Noir (RAL 9011).

Inserts :
Douille avec trou fileté borgne en acier zingué (tolérance filetage 6H).

Demandes spéciales :
- Sur demande et pour des quantités importantes, les inserts peuvent être fournis dans un autre matériau.

N

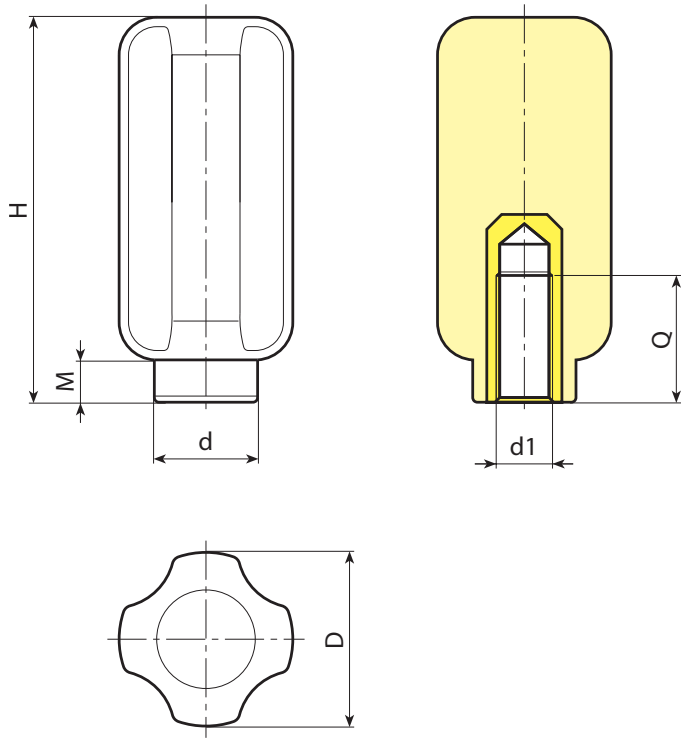

Code	Art.	D	H	M	d	d1 6H	Q	g
-	N77538.TM0801	37	81	9	22	M8	20	94
-	N77538.TM1001	37	81	9	22	M10	20	128
-	N77538.TM1201	37	81	9	22	M12	30	142
-	N77538.TM1401	37	81	9	22	M14	29	135
-	N77538.TM1601	37	81	9	22	M16	18	116