N742

+135° -30° | PA6 +G.F. | UL94 HB | RoHS COMPLIANT

BOUTON DE COMMANDE MOLETÉ AVEC DOUILLE À TROU LISSE

Matériaux :
Polyamide renforcé.
Résistant aux huiles et aux graisses.

Surface :
Satinée.

Couleur :
Noir (RAL 9011).

Inserts :
Douille avec trou lisse borgne en acier zingué (tolérance trou H10).

Demandes spéciales :
- Sur demande et pour des quantités importantes, les inserts peuvent être fournis avec le trou d1 selon un dessin.
- Sur demande et pour des quantités importantes, les inserts peuvent être fournis dans un autre matériau/revêtement.
- Sur demande et pour des quantités importantes, les couleurs disponibles sont celles indiquées dans le tableau [page].

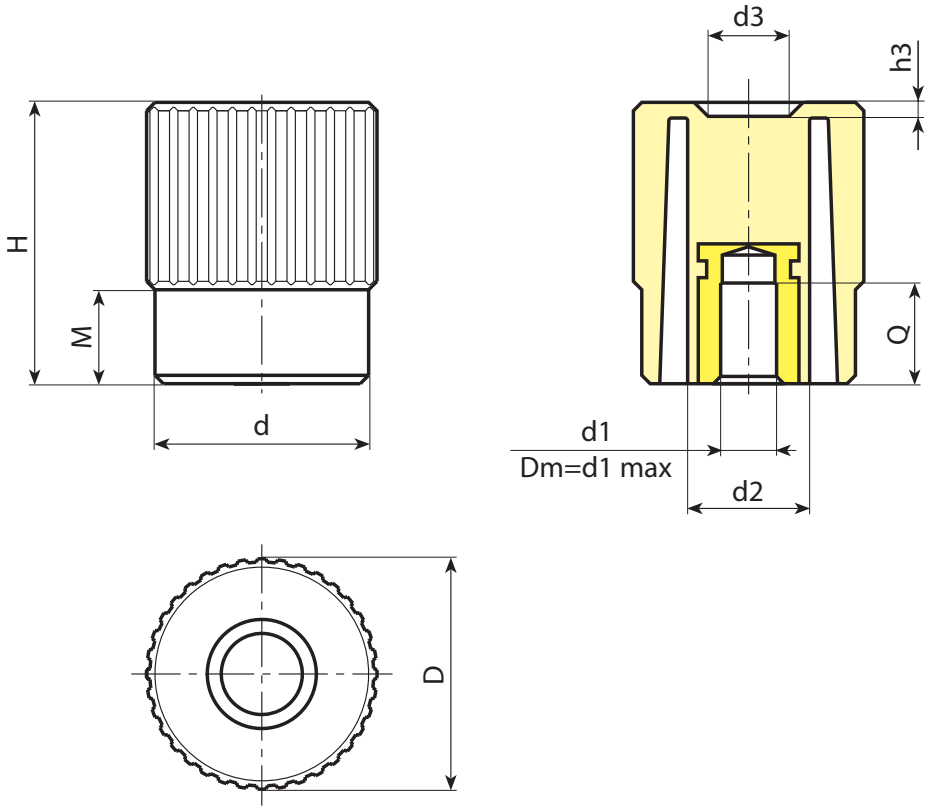

N

Code	Art.	D	H	M	d	d2	d3	h3	Dm	d1H10	Q	g
-	**N74240.TP0501**	42	50,5	17	38	22	15,5	2,5	12	**5**	20	90
-	**N74240.TD1001**	42	50,5	17	38	22	15,5	2,5	12	**10**	18	85

Attention : avec un minimum de 100 pièces, le diamètre d1 peut être produit avec le diamètre souhaité et la tolérance H10.
Dm = Diamètre maximal possible par reprise. (élargissement)