N740

+135° -30° | PA6 +G.F. | UL94 HB | RoHS COMPLIANT

BOUTON DE COMMANDE MOLETÉ AVEC DOUILLE À TROU FILETÉ

Matériaux :
Polyamide renforcé.
Résistant aux huiles et aux graisses.

Surface :
Satinée.

Couleur :
Noir (RAL 9011).

Inserts :
Douille avec trou fileté borgne en laiton (tolérance filetage 6H).

Demandes spéciales :
- Sur demande et pour des quantités importantes, les inserts peuvent être fournis dans un autre matériau.
- Sur demande et pour des quantités importantes les couleurs (attention : gamme réduite) sont celles indiquées dans le tableau des couleurs [page].

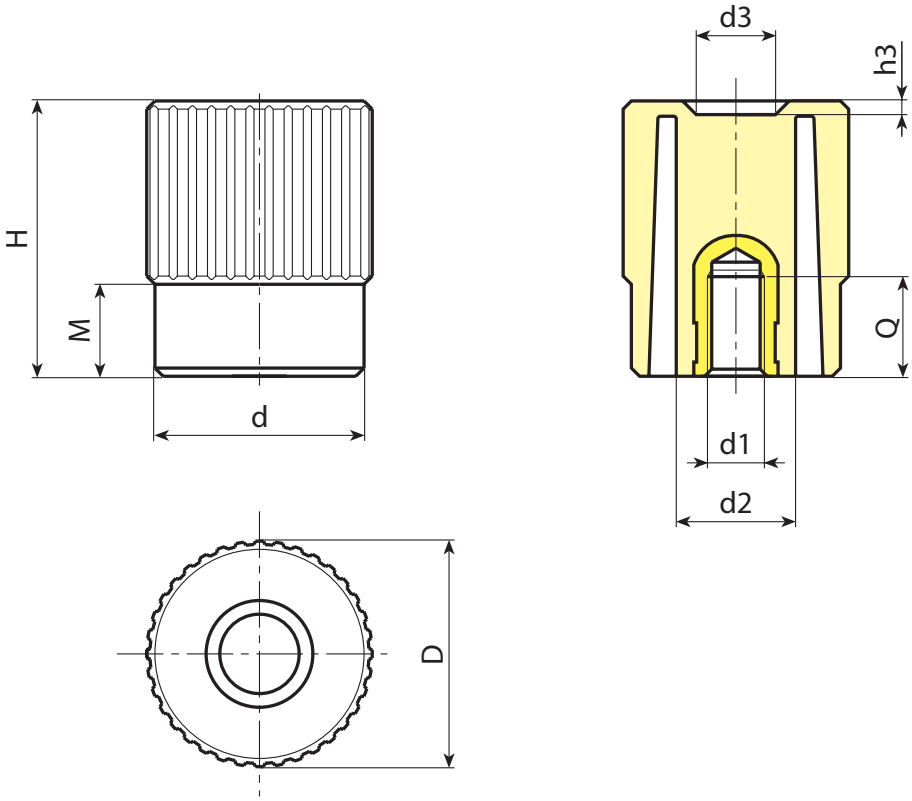

N

Code	Art.	D	H	M	d	d2	d3	h3	d1 6H	Q	g
-	N74040.TM0801	42	50,5	17	38	22	15,5	2,5	M8	18	65
-	N74040.TM1001	42	50,5	17	38	22	15,5	2,5	M10	22	66
-	N74040.TM1201	42	50,5	17	38	22	15,5	2,5	M12	17	68
-	N74040.TM1401	42	50,5	17	38	22	15,5	2,5	M14	17	69