N290

+135° -30° | Aisi 303 | PA6 +G.F. | UL94 HB | RoHS COMPLIANT

PERILLA DE SUJECIÓN INDEXADA DE ACERO INOXIDABLE CON MANGO

Material:
5. Mango de poliamida reforzada. Resistente a aceites y grasas (M138).
1. Tapón de fijación torneado de acero inoxidable (AISI 303), con alojamiento para llave hexagonal.
2. Cuerpo perilla torneado de acero inoxidable (AISI 303), con dentado de 60 posiciones (6° de sujeción indexada).
3. Muelle de acero inoxidable (AISI 302).
4. Base de fijación de acero inoxidable (AISI 303), con dentado de bloqueo de 60 dientes.
6. Anillo Seeger de fijación de acero inoxidable (AISI 420) DIN 471.
7. Vástago portamango torneado de acero inoxidable (AISI 303).
8. Casquillo con orificio y chaveta de conexión al eje, torneado de acero inoxidable (AISI 303), con dentado de movimiento de 60 dientes.

Superficie:
5. Satinada.
1-2-4-7-8. Torneada con baja rugosidad.

Color:
5. Negro (RAL 9011).
1-2-4-7-8. Natural.

Fijación a la máquina:
En primer lugar se debe desmontar la perilla, desenroscando el tapón (1) y quitando el muelle y el cuerpo de la perilla. A continuación, la base (4) se debe fijar al equipo mediante tres tornillos M5 de cabeza avellanada UNI 5933 (no suministrados), después de introducir el eje en el orificio d1, e introducir luego la lengüeta. Posteriormente se monta el cuerpo de la perilla (2) y el muelle (3), y se aprieta el conjunto con el tapón (1).

Requerimientos especiales:
- Bajo pedido, y por determinadas cantidades, la perilla se puede realizar con materiales diferentes.
- Bajo pedido, y por determinadas cantidades, , se puede grabar una escala graduada en la parte cilíndrica del cuerpo de la perilla.

N

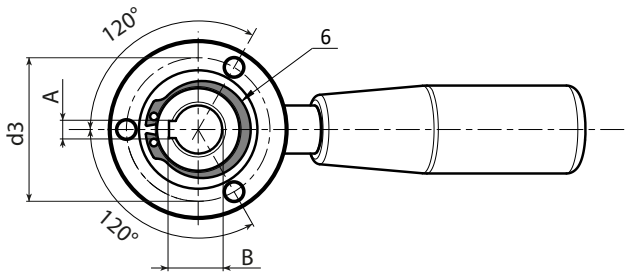

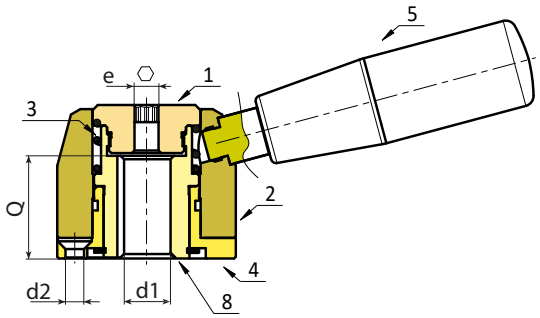

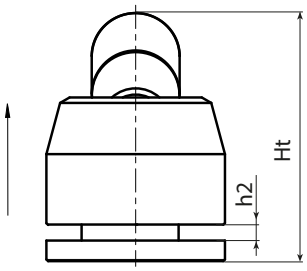

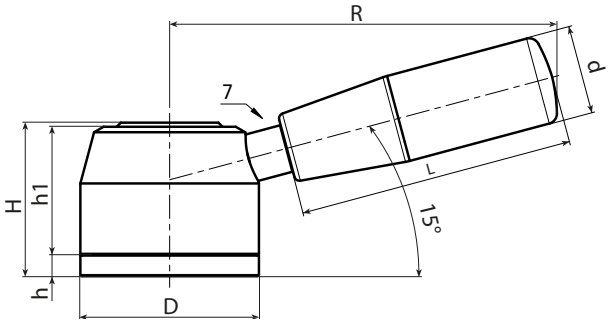

Código	Art.	D	H	Ht	h	h1	h2	R	d	L	d2	e	d3	AH9	B	d1H7	Q	g
-	N29052.IND14CIN	52	44	75	6	37,5	5	112	26	79	5,5	6	41.8	5	15.5	**14**	30	680