M336

DREHBARER UMLEGGRIFF AUS GANZSTAHL

+200° -30° | AVP | Aisi 303 | RoHS COMPLIANT

Material:
M336:
Automatenstahl.
M336CIN:
Edelstahl (AISI 303).

Oberfläche:
M336:
Feingedreht, standardmäßig blauverzinkt.
M336CIN:
Feingedreht, natur unbehandelt.

Einsatz:
M336:
1) Dreh- und umlegbarer Gewindestift aus verzinktem Stahl mit Kreuzschlitzkopf.
(2) Gewindemutter aus verzinktem Stahl DIN 934.
(3) Feder aus verzinktem Stahl.
M336CIN:
(1) Dreh- und umlegbarer Gewindestift aus Edelstahl (AISI 303) mit Kreuzschlitzkopf.
(2) Gewindemutter aus Edelstahl (AISI 304) DIN 934.
(3) Feder aus Edelstahl (AISI 302).

Weitere Möglichkeiten:
- Keine.

M

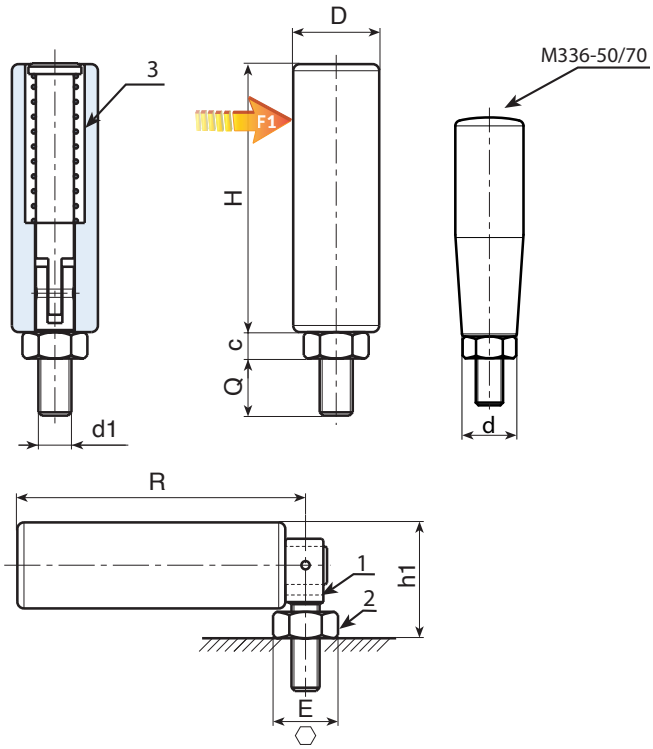

Ausführung M336: Ausführung aus verzinktem Stahl.

Code	Art.	H	D	d	E	R	c	h1	d1 6g	Q	g	F1 (N)
-	M33650.VZM06X09	49	20	15	10	53	5	24,5	M6	**9**	91	270
-	M33670.VZM08X10	69	23	20	13	73	6,5	28	M8	**10**	177	840
-	M33682.VZM10X15	81	26	-	17	87	8	35	M10	**15**	312	1700
-	M33690.VZM10X15	89	26	-	17	95	8	35	M10	**15**	333	2700

INOX

Ausführung M336CIN: Ausführung aus Edelstahl.

Code	Art.	H	D	d	E	R	c	h1	d1 6g	Q	g	F1 (N)
-	M33650.INM06X09CIN	49	20	15	10	53	5	24,5	M6	**9**	91	270
-	M33670.INM08X10CIN	69	23	20	13	73	6,5	28	M8	**10**	177	840
-	M33682.INM10X15CIN	81	26	-	17	87	8	35	M10	**15**	312	1700
-	M33690.INM10X15CIN	89	26	-	17	95	8	35	M10	**15**	333	2700