M240

+135° -30° | PA6 +G.F. | UL94 HB | RoHS COMPLIANT

EMPUÑADURA DE MANGO "EUROMODEL" CON PERNO ROSCADO

Materiales:
Poliamida reforzada.
Resistente a aceites y grasas.

Superficie:
Satinada.

Color:
Negro (RAL 9011).

Tapón central:
Poliamida gris (RAL 7035 cód. 13).

Colores alternativos tapón:

Anaranjado	(RAL 2004 cód. 02).
Azul	(RAL 5015 cód. 07).
Amarillo	(RAL 1021 cód. 10).
Rojo	(RAL 3000 cód. 16).
Verde	(RAL 6024 cód. 17).
Negro	(RAL 9011 cód. 01).

Insertos:
Perno roscado de acero galvanizado (tolerancia rosca 6g).

Requerimientos especiales:
- Bajo pedido, y por determinadas cantidades, los insertos se pueden suministrar con la longitud deseada.
- Bajo pedido, y por determinadas cantidades, los insertos se pueden suministrar de otro material.
- Bajo pedido, y por determinadas cantidades, colores (con gama reducida) según la tabla de la [pág.].

Longitudes del perno ya previstas en el molde:
Para todas las roscas:
10-15-20-25-30-35-40-45-50-55-60-65-70-75-80

M

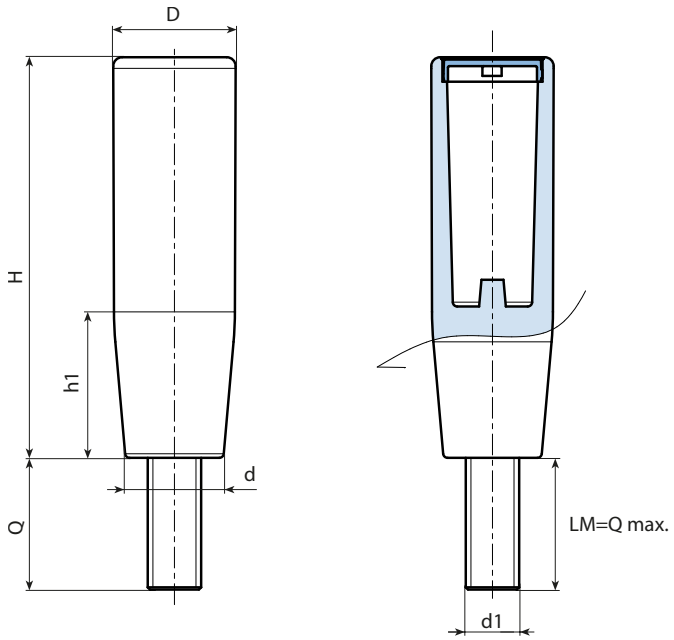

Código	art.	H	D	d	h1	LM	d1 6g	Q	g
-	M24090.TM08X100113	90	27,5	22,5	35	80	M8	10	65
-	M24090.TM08X150113	90	27,5	22,5	35	80	M8	15	66,5
-	M24090.TM10X100113	90	27,5	22,5	35	80	M10	10	70
-	M24090.TM10X200113	90	27,5	22,5	35	80	M10	20	75
-	M24090.TM12X200113	90	27,5	22,5	35	80	M12	20	83

Longitudes perno bajo pedido, con un mínimo de 100 unidades.
LM = Longitud máxima moldeable.