M229

+135° -30° | PA6 +G.F. | UL94 HB | RoHS COMPLIANT

DREHBARER ZYLINDERGRIFF “EUROMODEL”, STIFT MIT INNENSECHSKANT

Material:
Polyamid glasfaserverstärkt (PA6+GF).
Öl- und fettbeständig.

Oberfläche:
Matt.

Farbe:
Schwarz (RAL 9011).

Abdeckung:
Polyamid grau (RAL 7035 Code 13).

Alternativfarben Abdeckung:

Orange	(RAL 2004 Code 02).
Blau	(RAL 5015 Code 07).
Gelb	(RAL 1021 Code 10).
Rot	(RAL 3000 Code 16).
Grün	(RAL 6024 Code 17).
Schwarz	(RAL 9011 Code 01).

Drehbarer Einsatz:
M229:
Drehbarer Gewindebolzen aus verzinktem Stahl mit Innensechskant und Unterlegscheibe aus Messing (Gewindetoleranz 6g).
M229CIN:
Drehbarer Gewindebolzen aus Edelstahl (AISI 303) mit Innensechskant und Unterlegscheibe aus Messing (Gewindetoleranz 6g).

Weitere Möglichkeiten:
- Auf Anfrage und ab bestimmten Abnahmemengen sind die Farben (Achtung: reduziertes Spektrum) aus der Farbtabelle erhältlich [S.].

M

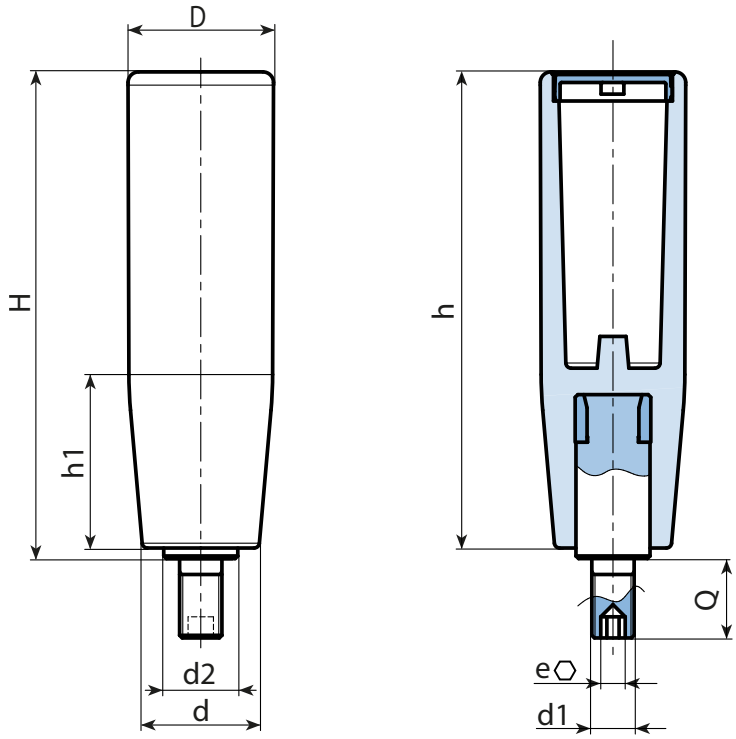

Ausführung M229: Ausführung aus verzinktem Stahl.

Code	Art.	H	D	d	d2	e	h	h1	d1 6g	Q	g
-	M22990.TM10X150113	92,5	27,5	22,5	14	5	90	35	M10	15	78
-	M22990.TM12X150113	92,5	27,5	22,5	14	5	90	35	M12	15	82

INOX

Ausführung M229CIN: Ausführung aus Edelstahl.

Code	Art.	H	D	d	d2	e	h	h1	d1 6g	Q	g
-	M22990.TM10X150113CIN	92,5	27,5	22,5	14	5	90	35	M10	15	78
-	M22990. TM12X150113CIN	92,5	27,5	22,5	14	5	90	35	M12	15	82