M128

SCHALTGRIFF

+135° -30° | PA6 +G.F. | UL94 HB | RoHS COMPLIANT

Material:
Polyamid glasfaserverstärkt (PA6+GF).
Öl- und fettbeständig.

Oberfläche:
Matt.

Farbe:
Schwarz (RAL 9011).

Loch:
Blinde Bohrung mit verformbaren Haltelamellen, die durch Formen im Kunststoff hergestellt wird.

Befestigung:
Durch Aufschlagen.

Weitere Möglichkeiten:
- Auf Anfrage und ab bestimmten Abnahmemengen ist der Durchmesser d1 nach Zeichnung erhältlich.
- Individuelle Farben möglich, siehe Farbtabelle [S.].(*) ACHTUNG: reduzierte Farbauswahl.

M

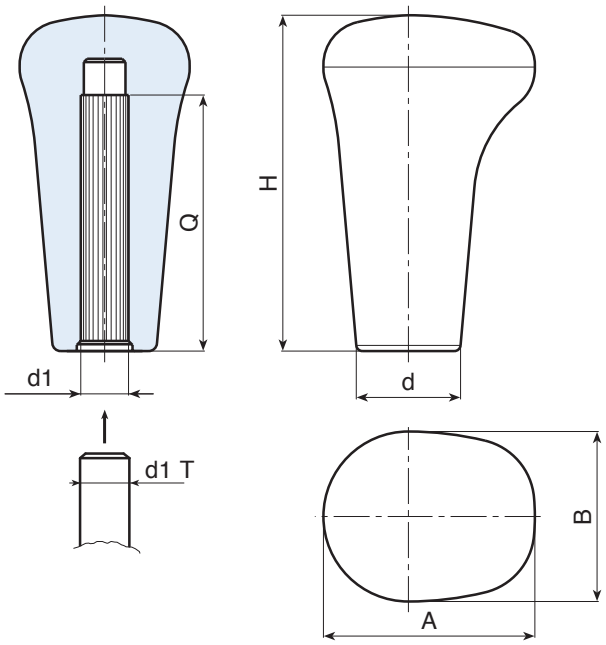

Code	Art.	H	A	B	d	d1 T	d1	Q	g
-	**M12880.TG1201**	80	50	40	25,5	+0 -0,058	**12**	55	74
-	**M12880.TG1401**	80	50	40	25,5	+0 -0,070	**14**	70	70
-	**M12880.TG1601**	80	50	40	25,5	+0 -0,070	**16**	70	65