L808

+135° -30° | PA6 +G.F. | UL94 HB | RoHS COMPLIANT

MODELLO DEPOSITATO

PORCA DE ORELHAS "EUROMODEL" COM CASQUILHO DE FURO LISO PASSANTE SEM TAMPÃO

Materiais:
Poliamida reforçada.
Resistente a óleos e massas lubrificantes.

Superfície:
Acetinada.

Cor:
Preto (RAL 9011).

Inserções:
L808:
Casquilho com furo liso passante em latão (tolerância de furo H9).
L808PIN:
Casquilho com furo liso passante em aço inoxidável (Aisi 303) (tolerância do furo H9).

Pedidos especiais:
- A pedido e por quantidade, as inserções podem ser fornecidas em material diferente.
- A pedido e por quantidade, cores (atenção, gama reduzida) conforme a tabela de cores [pág.].

L

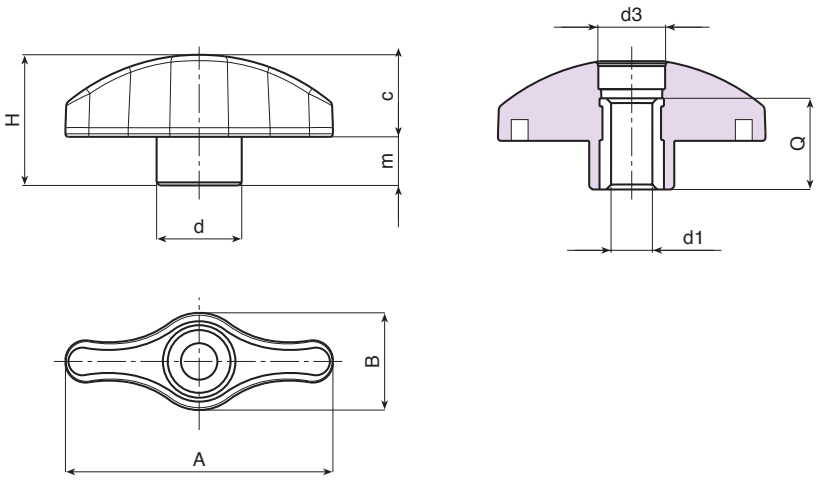

Versão L808: inserção padrão em latão.

Código	art.	A	B	H	m	c	d	d3	d1H9	Q	g
-	L80844.TD0501	44	16	21.5	8	14	14	10	**5**	15	8
-	L80844.TD0601	44	16	21.5	8	14	14	10	**6**	15	8
-	L80844.TD0801	44	16	21.5	8	14	14	10	**8**	15	9
-	L80852.TD0501	52	19	25.5	9.5	16.5	17	13	**5**	18	13
-	L80852.TD0601	52	19	25.5	9.5	16.5	17	13	**6**	18	13
-	L80852.TD0801	52	19	25.5	9.5	16.5	17	13	**8**	18	14
-	L80852.TD1001	52	19	25.5	9.5	16.5	17	13	**10**	18	15
-	L80867.TD0601	67	24	32	11	21.5	21	16	**6**	18	24
-	L80867.TD0801	67	24	32	11	21.5	21	16	**8**	18	24
-	L80867.TD1001	67	24	32	11	21.5	21	16	**10**	18	25
-	L80867.TD1201	67	24	32	11	21.5	21	16	**12**	18	25

INOX

Versão L808PIN: inserção em aço inoxidável (Aisi 303).

Código	art.	A	B	H	m	c	d	d3	d1H9	Q	g
-	L80844.TD0601PIN	44	16	21.5	8	14	14	10	**6**	15	8
-	L80852.TD0801PIN	52	19	25.5	9.5	16.5	17	13	**8**	18	14
-	L80867.TD1001PIN	67	24	32	11	21.5	21	16	**10**	18	25