L806

+135° -30° | PA6 +G.F. | UL94 HB | RoHS COMPLIANT

MODELLO DEPOSITATO

ÉCROU PAPILLON « EUROMODEL » AVEC DOUILLE FILETÉE PASSANTE SANS BOUCHON

Matériaux :
Polyamide renforcé.
Résistant aux huiles et aux graisses.

Surface :
Satinée.

Couleur :
Noir (RAL 9011).

Inserts :
L806: Douille avec trou fileté passant en laiton (tolérance filetage 6H).
L806PIN: Douille avec trou fileté passant en acier inox (Aisi 303) (tolérance filetage 6H).

Demandes spéciales :
- Sur demande et pour des quantités importantes, les inserts peuvent être fournis dans un autre matériau.
- Sur demande et pour des quantités importantes les couleurs (attention : gamme réduite) sont celles indiquées dans le tableau des couleurs [page].

L

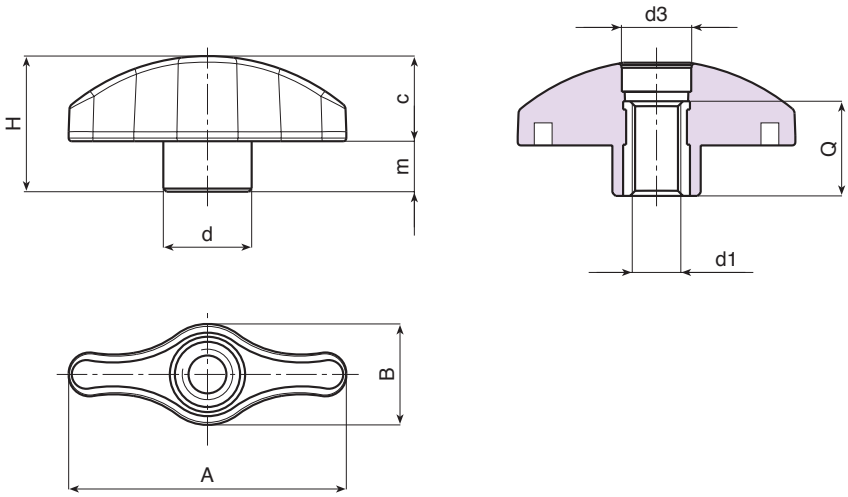

Version L806 : insert standard en laiton.

Code	art.	A	B	H	m	c	d	d3	d1 6H	Q	g
-	L80644.TM0501	44	16	21.5	8	14	14	10	M5	15	9
-	L80644.TM0601	44	16	21.5	8	14	14	10	M6	15	9
-	L80644.TM0801	44	16	21.5	8	14	14	10	M8	15	10
-	L80652.TM0501	52	19	25.5	9.5	16.5	17	13	M5	18	14
-	L80652.TM0601	52	19	25.5	9.5	16.5	17	13	M6	18	15
-	L80652.TM0801	52	19	25.5	9.5	16.5	17	13	M8	18	16
-	L80652.TM1001	52	19	25.5	9.5	16.5	17	13	M10	18	16
-	L80667.TM0601	67	24	32	11	21.5	21	16	M6	18	25
-	L80667.TM0801	67	24	32	11	21.5	21	16	M8	18	25
-	L80667.TM1001	67	24	32	11	21.5	21	16	M10	18	26
-	L80667.TM1201	67	24	32	11	21.5	21	16	M12	18	26

INOX

Version L806PIN : insert en acier inox Aisi 303.

Code	art.	A	B	H	m	c	d	d3	d1 6H	Q	g
-	L80644.TM0601PIN	44	16	21.5	8	14	14	10	M6	15	9
-	L80652.TM0801PIN	52	19	25.5	9.5	16.5	17	13	M8	18	16
-	L80667.TM1001PIN	67	24	32	11	21.5	21	16	M10	18	26