L803

+135° -30° | PA6 +G.F. | UL94 HB | RoHS COMPLIANT

PORCA DE ORELHAS "EUROMODEL" COM CASQUILHO ROSCADO PASSANTE

MODELLO DEPOSITATO

Materiais:
Poliamida reforçada.
Resistente a óleos e massas lubrificantes.

Superfície:
Acetinada.

Cor:
Preto (RAL 9011).

Tampão central:
Poliamida cinzenta (RAL 7035 cód. 13).

Cores alternativas para o tampão:

Alaranjado	(RAL 2004 cód. 02).
Azul	(RAL 5015 cód. 07).
Amarelo	(RAL 1021 cód. 10).
Vermelho	(RAL 3000 cód. 16).
Verde	(RAL 6024 cód. 17).
Preto	(RAL 9011 cód. 01).

Inserções:
L803:
Casquilho com furo roscado passante em latão (tolerância de rosca 6H).
L803PIN:
Casquilho com furo roscado passante em aço inoxidável (Aisi 303) (tolerância de rosca 6H).

L

Pedidos especiais:
- A pedido e por quantidade, as inserções podem ser fornecidas em material diferente.
- A pedido e por quantidade, cores (atenção, gama reduzida) conforme a tabela de cores [pág.].

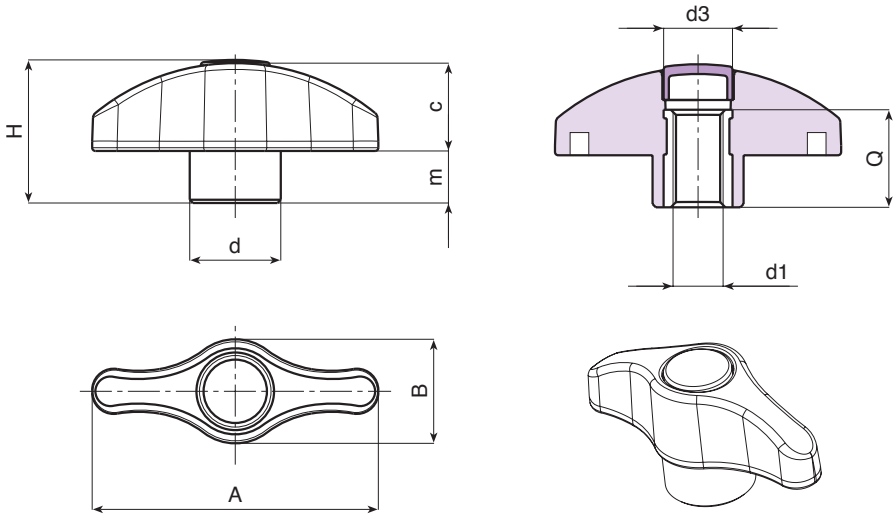

Versão L803: inserção padrão em latão.

Código	art.	A	B	H	m	c	d	d3	d1 6H	Q	g
-	L80344.TM050113	44	16	22	8	14	14	10	M5	15	10
-	L80344.TM060113	44	16	22	8	14	14	10	M6	15	10
-	L80344.TM080113	44	16	22	8	14	14	10	M8	15	11
-	L80352.TM050113	52	19	26	9.5	16.5	17	13	M5	18	15
-	L80352.TM060113	52	19	26	9.5	16.5	17	13	M6	18	15
-	L80352.TM080113	52	19	26	9.5	16.5	17	13	M8	18	16
-	L80352.TM100113	52	19	26	9.5	16.5	17	13	M10	18	16
-	L80367.TM060113	67	24	32.5	11	21.5	21	16	M6	18	26
-	L80367.TM080113	67	24	32.5	11	21.5	21	16	M8	18	26
-	L80367.TM100113	67	24	32.5	11	21.5	21	16	M10	18	27
-	L80367.TM120113	67	24	32.5	11	21.5	21	16	M12	18	27

INOX

Versão L803 PIN: inserção em aço inoxidável (Aisi 303).

Código	art.	A	B	H	m	c	d	d3	d1 6H	Q	g
-	L80344.TM060113PIN	44	16	22	8	14	14	10	M6	15	10
-	L80352.TM080113PIN	52	19	26	9.5	16.5	17	13	M8	18	16
-	L80367.TM100113PIN	67	24	32.5	11	21.5	21	16	M10	18	27