L803

+135° -30° | PA6 +G.F. | UL94 HB | RoHS COMPLIANT

ÉCROU PAPILLON « EUROMODEL » AVEC DOUILLE FILETÉE PASSANTE

MODELLO DEPOSITATO

Matériaux :
Polyamide renforcé.
Résistant aux huiles et aux graisses.

Surface :
Satinée.

Couleur :
Noir (RAL 9011).

Bouchon central :
Polyamide gris (RAL 7035 code 13).

Couleurs alternatives pour le bouchon :

Orange	(RAL 2004 code 02).
Bleu	(RAL 5015 code 07).
Jaune	(RAL 1021 code 10).
Rouge	(RAL 3000 code 16).
Vert	(RAL 6024 code 17).
Noir	(RAL 9011 code 01).

Inserts :
L803:
Douille avec trou fileté passant en laiton (tolérance filetage 6H).
L803PIN:
Douille avec trou fileté passant en acier inox (Aisi 303) (tolérance filetage 6H).

L

Demandes spéciales :
- Sur demande et pour des quantités importantes, les inserts peuvent être fournis dans un autre matériau.
- Sur demande et pour des quantités importantes les couleurs (attention : gamme réduite) sont celles indiquées dans le tableau des couleurs [page].

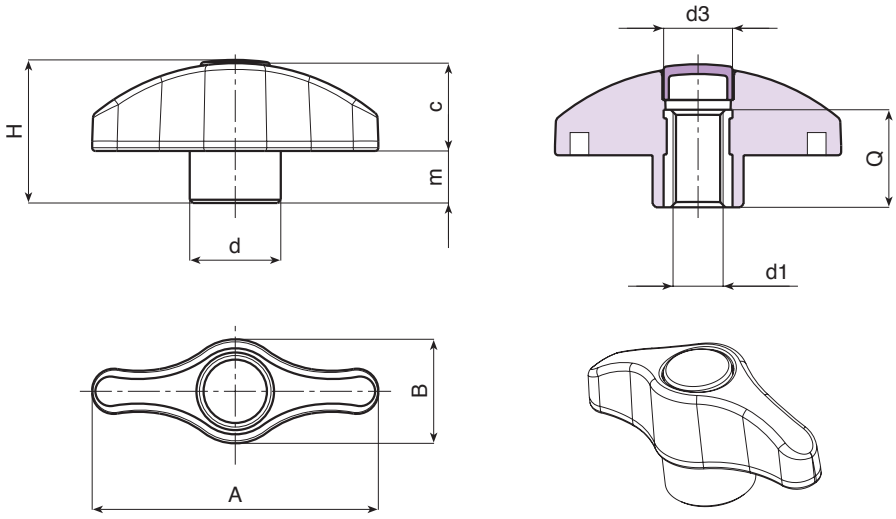

Version L803 : insert standard en laiton.

Code	art.	A	B	H	m	c	d	d3	d1 6H	Q	g
-	L80344.TM050113	44	16	22	8	14	14	10	M5	15	10
-	L80344.TM060113	44	16	22	8	14	14	10	M6	15	10
-	L80344.TM080113	44	16	22	8	14	14	10	M8	15	11
-	L80352.TM050113	52	19	26	9.5	16.5	17	13	M5	18	15
-	L80352.TM060113	52	19	26	9.5	16.5	17	13	M6	18	15
-	L80352.TM080113	52	19	26	9.5	16.5	17	13	M8	18	16
-	L80352.TM100113	52	19	26	9.5	16.5	17	13	M10	18	16
-	L80367.TM060113	67	24	32.5	11	21.5	21	16	M6	18	26
-	L80367.TM080113	67	24	32.5	11	21.5	21	16	M8	18	26
-	L80367.TM100113	67	24	32.5	11	21.5	21	16	M10	18	27
-	L80367.TM120113	67	24	32.5	11	21.5	21	16	M12	18	27

INOX

Version L803 PIN : insert en acier inox (Aisi 303).

Code	art.	A	B	H	m	c	d	d3	d1 6H	Q	g
-	L80344.TM060113PIN	44	16	22	8	14	14	10	M6	15	10
-	L80352.TM080113PIN	52	19	26	9.5	16.5	17	13	M8	18	16
-	L80367.TM100113PIN	67	24	32.5	11	21.5	21	16	M10	18	27