# L755

+135° -30° | PA6 +G.F. | UL94 HB | RoHS COMPLIANT

## GRAND ÉCROU PAPILLON AVEC DOUILLE ET TROU FILETÉ PASSANT

**Matériaux :**
Polyamide renforcé.
Résistant aux huiles et aux graisses.

**Surface :**
Satinée.

**Couleur :**
Noir (RAL 9011).

**Inserts :**
Douille avec trou fileté passant en acier zingué (tolérance filetage 6H).

**Demandes spéciales :**
- Sur demande et pour des quantités importantes, les inserts peuvent être fournis dans un autre matériau.
- Sur demande et pour des quantités importantes les couleurs (attention : gamme réduite) sont celles indiquées dans le tableau des couleurs [page ].

L

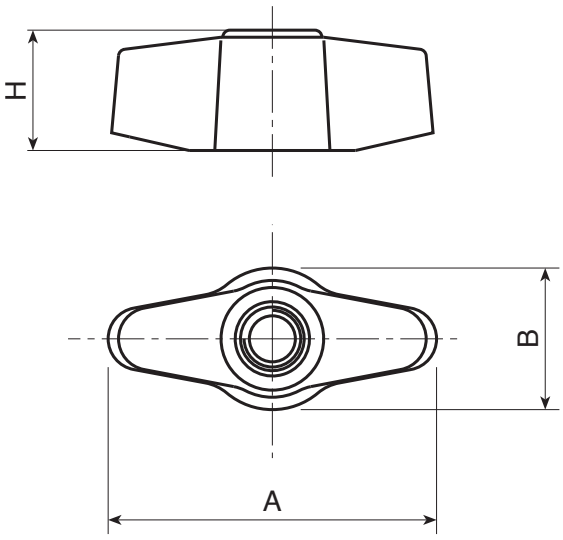


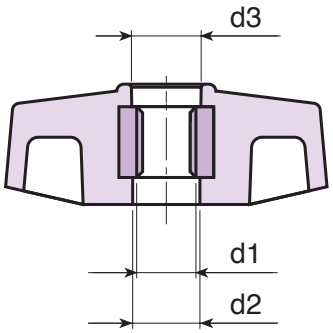


| Code | Art. | A | B | H | d2 | d3 | d1 6H | g |
|---|---|---|---|---|---|---|---|---|
| - | **L75548.TM0601** | 45 | 20 | 17 | 9.5 | **10** | M6 | 17 |
| - | **L75548.TM0801** | 45 | 20 | 17 | 9.5 | **10** | M8 | 16 |