L754

+135° -30° | PA6 +G.F. | UL94 HB | RoHS COMPLIANT

РУЧКА-БАРАШЕК БОЛЬШАЯ С ВТУЛКОЙ С РЕЗЬБОВЫМ ОТВЕРСТИЕМ

Материалы:
Усиленный полиамид.
Устойчивость к маслам и жирам.

Поверхность:
Сатинирован.

Цвет:
Черн. (RAL 9011).

Вставки:
Втулка латунная с глухим резьбовым отверстием (допуск резьбы 6H).

Специальные Запросы:
- По запросу, при наличии объемов, вставки могут изготавливаться из другого материала.
- По запросу, при наличии объемов, изделия могут изготавливаться другого цвета, согласно таблице цветов на [стр.].

L

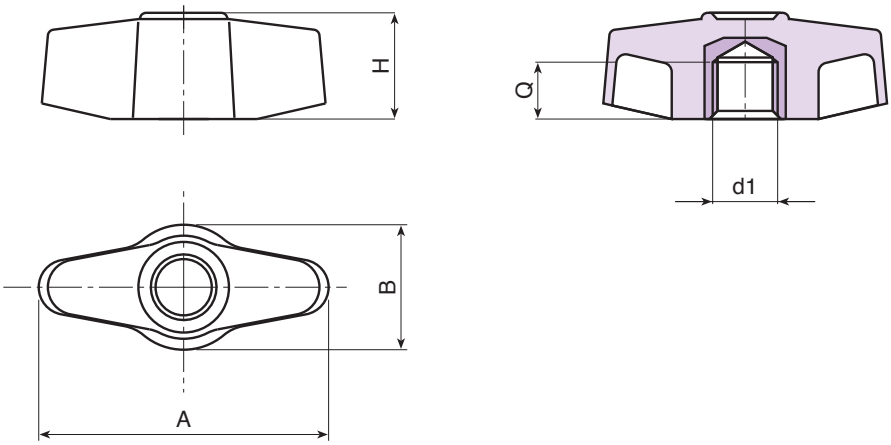

Код	Арт.	A	B	H	d1 6H	Q	g
-	L75448.TM0601	45	20	17	M6	7	11
-	L75448.TM0801	45	20	17	M8	7	11
-	L75448.TM1001	45	20	17	M10	6	12