L749

FLÜGELSCHRAUBE 28 mm

+135° -30° | PA6 +G.F. | UL94 HB | RoHS COMPLIANT

Material:
Polyamid glasfaserverstärkt (PA6+GF).
Öl- und fettbeständig.

Oberfläche:
Matt.

Farbe:
Schwarz (RAL 9011).

Einsatz:
Gewindestiftschraube aus verzinktem Stahl (Gewindetoleranz 6g).

Weitere Möglichkeiten:
- Auf Anfrage und ab bestimmten Abnahmemengen können die Einsätze in Sonderlängen geliefert werden.
- Kundenspezifische Materialien der Einsätze.
- Auf Anfrage und ab bestimmten Abnahmemengen sind die Farben (Achtung: reduziertes Spektrum) aus der Farbtabelle erhältlich [S.].

L

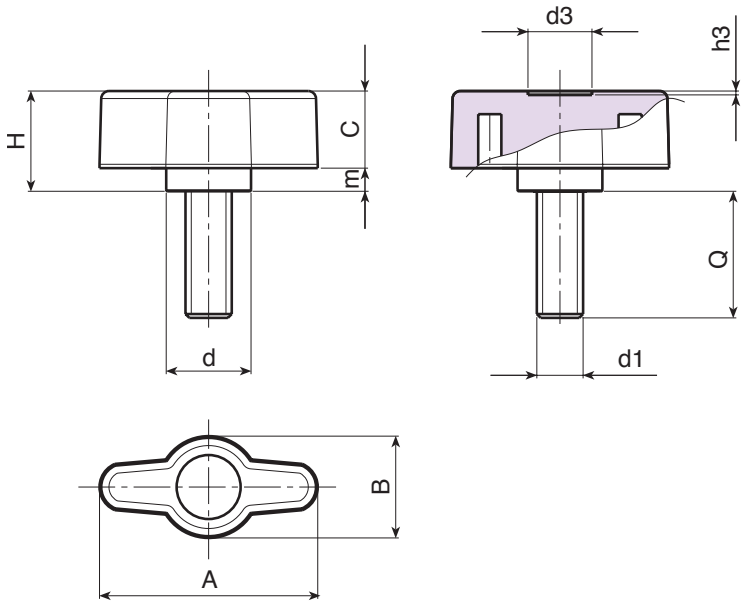

Code	Art.	A	B	H	m	c	d	d3	h3	LM	d1 6g	Q	g
-	**L74928.TM06X4001**	28	13	13	3	10	11	8	0.5	75	**M6**	40	11

Sonderstiftlängen ab einer Mindestbestellmenge von 150 Stück.
LM = Durch Formen herstellbare Höchstlänge.