L747

+135° -30° | PA6 +G.F. | UL94 HB | RoHS COMPLIANT

РУЧКА-БАРАШЕК 28 мм С ВТУЛКОЙ С РЕЗЬБОВЫМ ОТВЕРСТИЕМ

Материалы:
Усиленный полиамид.
Устойчивость к маслам и жирам.

Поверхность:
Сатинирован.

Цвет:
Черн. (RAL 9011).

Вставки:
Втулка латунная с глухим резьбовым отверстием (допуск резьбы 6H).

Специальные Запросы:
- По запросу, при наличии объемов, вставки могут изготавливаться из другого материала.
- По запросу, при наличии объемов, изделия могут изготавливаться другого цвета, согласно таблице цветов на [стр.].

L

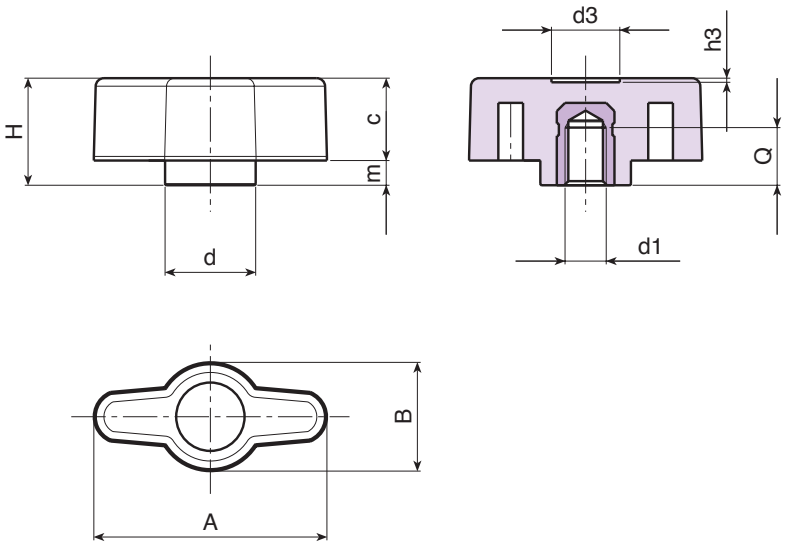

Код	Арт.	A	B	H	m	c	d	d3	h3	d1 6H	Q	g
-	L74728.TM0401	28	13	13	3	10	11	8	0.5	M4	8	4
-	L74728.TM0501	28	13	13	3	10	11	8	0.5	M5	8	5
-	L74728.TM0601	28	13	13	3	10	11	8	0.5	M6	8	6