L274HIN

T-GRIFF AUS GANZEDELSTAHL MIT GEWINDEBLINDLOCH

+200° -40° | Aisi 304 | RoHS COMPLIANT | INOX

Material:
Edelstahl-Feinguss (AISI 304).

Oberfläche:
Matt.

Farbe:
Natur

Loch:
Blindes Gewindeloch, das durch Nachbearbeitung eingebracht wird (Gewindetoleranz 6H).

Weitere Möglichkeiten:
- Auf Anfrage und ab bestimmten Abnahmemengen kann das Loch nach Zeichnung ausgeführt werden.
- Auf Anfrage und ab bestimmten Abnahmemengen kann der T-Griff in Edelstahl AISI 316 ausgeführt werden.

L

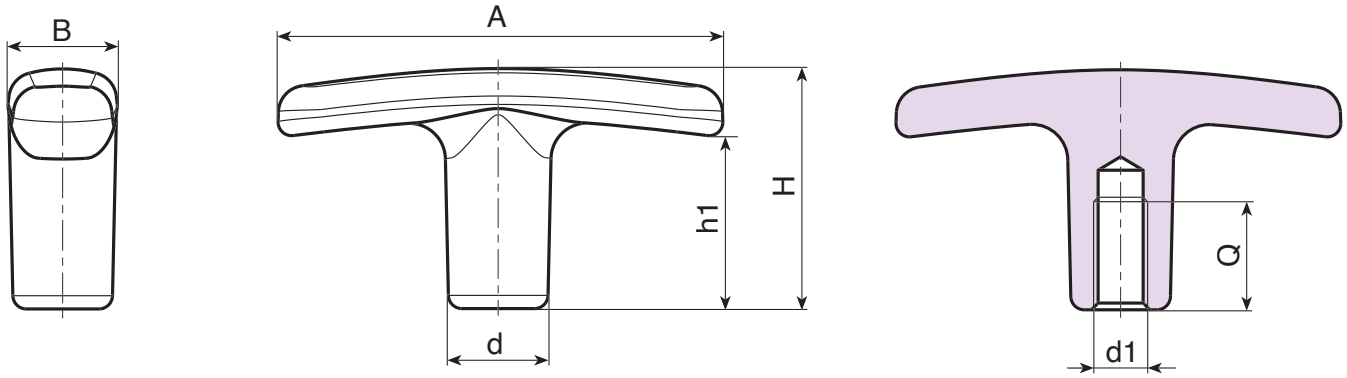

INOX

Code	Art.	A	B	H	h1	d	d1 6H	Q	g
-	L27450.HNM06HIN	50	12	27	19	11	M6	12	--
-	L27460.HNM08HIN	60	14	34	24	13	M8	16	--
-	L27472.HNM08HIN	72	16	40	30	15	M8	16	--
-	L27472.HNM10HIN	72	16	40	30	15	M10	16	--