L273

TIRANTE CON BOCCOLA CON FORO LISCIO

+135° -30° | PA6 +G.F. | UL94 HB | RoHS COMPLIANT

Materiali:
Poliammide rinforzata.
Resistente ad olii e grassi.

Superficie:
Satinata.

Colore:
Nero (RAL 9011).

Inserti:
Boccola con foro liscio cieco in ottone, (tolleranza foro H9).
ATTENZIONE: foro non allargabile.
(*) Boccola con foro liscio cieco in acciaio zincato, (tolleranza foro H10).

Richieste Speciali:
- Su richiesta e per quantità gli inserti possono essere forniti in materiale diverso.
- Su richiesta e per quantità colori come da tabella colori [pag.].

L

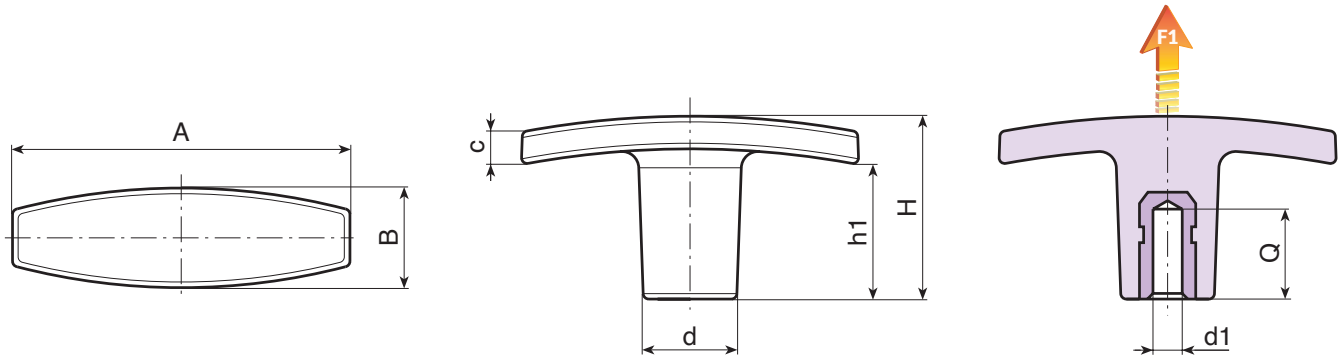

Codice	Art.	A	B	H	h1	c	d	d1H9	Q		F1 (N)
-	**L27350.TD0601CON**	50	15	24	17	5	14	6	**14**	12	4100
-	**L27360.TD0601CON**	60	18	33	24	6	16.5	6	**14**	19	5800
-	**L27360.TD0801CON**	60	18	33	24	6	16.5	8	**13**	21	5800
-	**L27372.TD0801CON**	72	19	34	20	10	18	8	**13**	28	6500
-	**L27372.TD1001**	72	19	34	20	10	18	(*) 10	**24**	30	6500