L251CIN

FLÜGELSCHRAUBE AUS GANZEDELSTAHL

+200° -40° | Aisi 304 | RoHS COMPLIANT | INOX

Material:
Edelstahl-Feinguss (AISI 304).

Oberfläche:
Matt.

Farbe:
Natur

Einsatz:
Gewindebolzen aus Edelstahl (AISI 303) (Gewindetoleranz 6g).
ACHTUNG: Die Stiftschraube ist geklebt.

Weitere Möglichkeiten:
- Auf Anfrage und ab bestimmten Abnahmemengen können die Einsätze in Sonderlängen geliefert werden.
- Auf Anfrage und ab bestimmten Abnahmemengen ist der Flügelgriff auch in Edelstahl AISI 316 lieferbar.

L

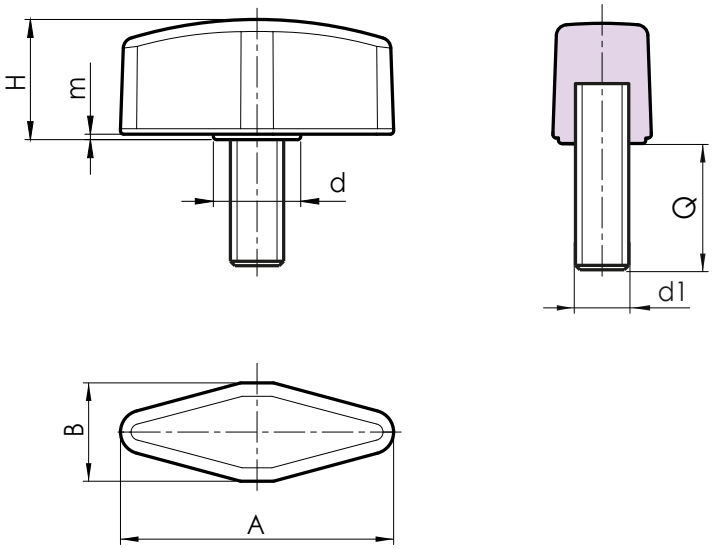

Code	Art.	A	B	H	m	d	d1 6g	Q	g
-	L25125.HM06X16CIN	25	9	11	0,5	8	M6	16	11
-	L25125.HM06X20CIN	25	9	11	0,5	8	M6	20	12
-	L25125.HM06X25CIN	25	9	11	0,5	8	M6	25	13
-	L25130.HM08X16CIN	30	11	13.5	0,5	10	M8	16	22
-	L25130.HM08X20CIN	30	11	13.5	0,5	10	M8	20	24
-	L25130.HM08X25CIN	30	11	13.5	0,5	10	M8	25	26
-	L25130.HM08X32CIN	30	11	13.5	0,5	10	M8	32	29
-	L25136.HM10X20CIN	36	13	15.5	0,5	12	M10	20	41
-	L25136.HM10X30CIN	36	13	15.5	0,5	12	M10	30	46
-	L25136.HM10X40CIN	36	13	15.5	0,5	12	M10	40	50

Sonderlängen ab einer Mindestbestellmenge von 100 Stück.