K960

+135° -30° | PA6 +G.F. | UL94 HB | RoHS COMPLIANT

MANÍPULO SERRILHADO PREPARADO PARA INDICADOR K650-50

Materiais:
Poliamida reforçada. Resistente a óleos e massas lubrificantes.

Superfície:
Acetinada.

Cor:
Preto (RAL 9011).

Indicador a montar:
Indicador gravitacional modelo K650050. O indicador pode ser usado apenas na posição vertical (eixo máquina horizontal). O indicador deve ser adquirido separadamente. Para mais informações, ver o artigo K650 [pág. 379 380].

Inserção:
Casquilho com furo liso passante em aço zincado (tolerância de furo H10).

Fixação:
O manípulo é fixado ao eixo por meio da utilização do furo roscado (d4) radial presente (pino não incluído).

Fixação do indicador:
Fixar o indicador com pino roscado M4 (não fornecido) a inserir no furo d6.

K

Pedidos especiais:

- A pedido e com no mínimo 50 peças, as inserções podem ser fornecidas com o furo d1 com tolerância H7 e acabamento preto do óxido. Adicionar as letras ZB ao código padrão. Exemplo: K961078.TD0801ZB.
- A pedido e por quantidade, as inserções podem ser fornecidas com o furo d1 a pedido.
- A pedido e por quantidade, as inserções podem ser fornecidas em material diferente.
- A pedido, é possível fornecer o manípulo com flange cinzenta. O produto assumirá o código: K96178. TD080116.

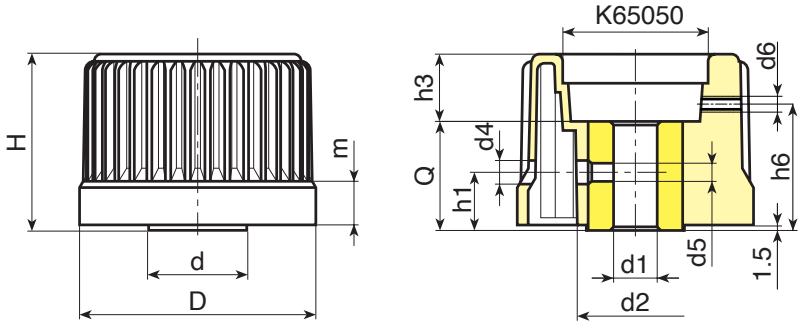

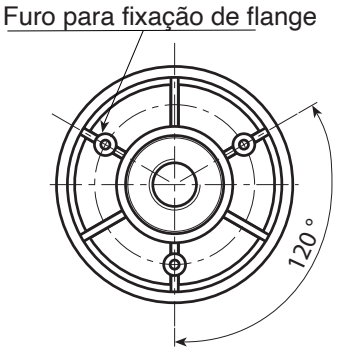

Código	art.	D	H	m	d	d2	d4	d5	d6	h1	h3	h6	Dm	d1H10	Q	g
-	**K96078.TD0801**	78	56	15	31	36	6.5	M6	M4	18	24	38.5	18	**8**	32	230

Atenção: Com no mínimo 50 peças, o diâmetro d1 pode ser produzido a pedido (tolerância do furo H10 zincado e H7 preto do óxido).
Dm = Diâmetro máximo obtido de alargamento.