K960

+135° -30° | PA6 +G.F. | UL94 HB | RoHS COMPLIANT

BOUTON DE COMMANDE MOLETÉ POUR INDICATEUR K650-50

Matériaux :
Polyamide renforcé. Résistant aux huiles et aux graisses.

Surface :
Satinée.

Couleur :
Noir (RAL 9011).

Indicateur montable :
Indicateur gravitationnel modèle K650050. L'indicateur ne peut être utilisé qu'en position verticale (axe de la machine horizontal). L'indicateur doit être acheté séparément. Pour plus d'informations, voir l'article K650 [page 379 380].

Insert :
Douille avec trou lisse passant en acier zingué (tolérance trou H10).

Fixation :
Le bouton est fixé à l'arbre au moyen du trou fileté radial (d4) présent (goujon pas compris).

Fixation indicateur :
Fixez l'indicateur au moyen du goujon fileté M4 (non fourni) à insérer dans le trou d6.

K

Demandes spéciales :
- Sur demande et avec un minimum de 50 pièces, les inserts peuvent être fournis avec trou d1 avec tolérance H7 et finition oxydation noire. Ajoutez les lettres ZB au code standard. Exemple : K961078. TD0801ZB.
- Sur demande et pour des quantités importantes, les inserts peuvent être fournis avec le trou d1 selon un dessin.
- Sur demande et pour des quantités importantes, les inserts peuvent être fournis dans un autre matériau.
- Sur demande le bouton peut être fourni avec collerette grise. Le code du produit sera le suivant : K96178. TD080116.

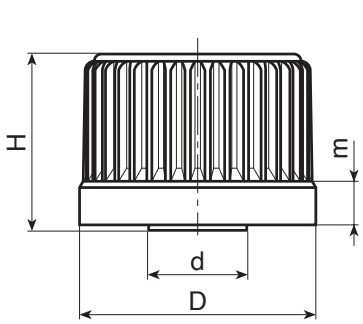

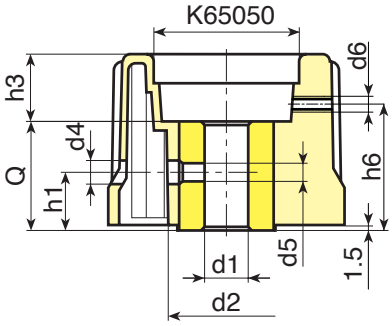

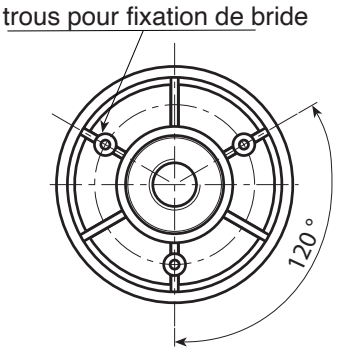

Code	art.	D	H	m	d	d2	d4	d5	d6	h1	h3	h6	Dm	d1H10	Q	g
-	**K96078.TD0801**	78	56	15	31	36	6.5	M6	M4	18	24	38.5	18	**8**	32	230

Attention : Avec un minimum de 50 pièces, le diamètre d1 peut être produit sur demande (tolérance trou H10 zingué et H7 traité par oxydation noire).
Dm = Diamètre maximal possible par reprise. (élargissement)