K900

VOLANTINO DI MANOVRA PIENO CON SEDE INDICATORE

+135° -30° | PA6 +G.F. | UL94 HB | RoHS COMPLIANT

Materiali:
Poliammide rinforzata e stabilizzata.
Resistente ad olii e grassi.

Superficie:
Satinata.

Colore:
Nero (RAL 9011).

Inserto:
Boccola con foro liscio passante in acciaio zincato, (tolleranza foro H10).

Indicatore Montabile:
Utilizzare Indicatori gravitazionali modelli serie K650 o K660. L'indicatore può essere usato solo in posizione verticale (asse macchina orizzontale). L'indicatore e il relativo grano di fissaggio d7 sono da acquistare separatamente. Per informazioni ulteriori sugli indicatori consultare le pagine relative agli articoli K650 e K660 [pag. 379 380e pag. 381 382]. Resistente ad olii e grassi.
(*) Con l'adattatore KS08050.T01 è possibile montare l'indicatore K650050.

K

Fissaggio:
Per eventuali sistemi di fissaggio, l'esecuzione di linguette e/o fori quadri, prego consultare le note tecniche allegate al catalogo [pag.].

Richieste Speciali:
- Su richiesta e con un minimo di 50 pezzi, gli inserti possono essere forniti con il foro d1 con tolleranza H7 e finitura brunita. Aggiungere al codice standard le lettere ZB. Esempio: K900100. T050D1001PZB.
- Su richiesta e per quantità gli inserti possono essere forniti con il foro d1 a disegno.
- Su richiesta e per quantità gli inserti possono essere forniti in materiale/rivestimento diverso.
- **Indicatore da ordinare a parte.**
- Su richiesta e per quantità la sede indicatore può essere variata.

Corrispondenze Diametri/Indicatori:
d5=50 --> K650050
d5=80 --> K650080 o K660080

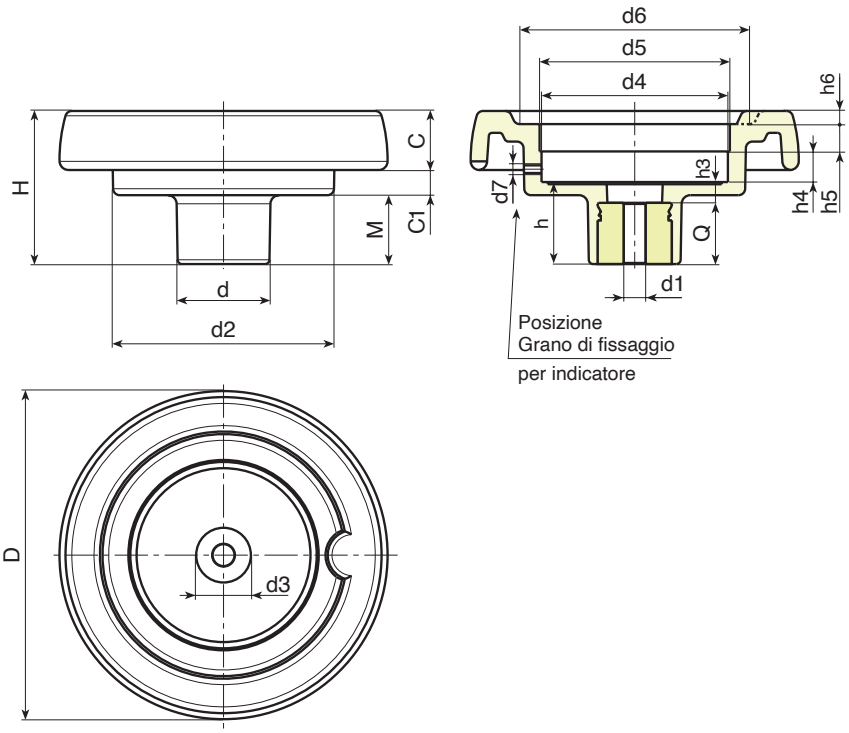

Codice	art.	D	H	d	d2	M	C	C1	d3	d4	d5	d6	d7	h	h3	h4	h5	h6	Dm	d1	Q	g
-	**K900087.T050P5,801P**	86	53	32	62	21	17	15	20	50.8	50	63	M6	26.5	6.5	11.5	12	3	12	**5.8**	20	155
-	**K900100.T050P6,801P**	99	55.5	32	63	23.5	20.5	11.5	20	50.8	50	68	M6	29	9	11.5	12	3.5	12	**6.8**	20	170
-	**K900130.T080P6,801P**	129	64.5	42	100	27.5	23	14	29	85.7	80*	90	M6	34	10	13.5	12.5	5	20	**6.8**	24	350
-	**K900150.T080P6,801P**	149	69	42	101	31	25.5	12.5	29	85.7	80*	106	M6	37	9	13.5	12.5	6.5	20	**6.8**	28	430
-	**K900175.T080P6,801P**	175	72	40	115	28.5	32	11.5	25	85.7	80*	126.5	M6	38	10	12.5	14	8	20	**6.8**	28	650
-	**K900200.T080P6,801P**	199	71	46	137	24	32	15	29	85,7	80*	144	M6	34	11	13.5	12.5	10	22	**6,8**	23	810

Attenzione: Con un minimo di 50 pezzi il diametro d1 può essere prodotto a richiesta (tolleranza foro H10 zincato e H7 brunito).
Dm = Diametro massimo ottenibile di ripresa. (allargamento).