K900

+135° -30° | PA6 +G.F. | UL94 HB | RoHS COMPLIANT

POMO DE MANIOBRA MACIZO CON ALOJAMIENTO INDICADOR

Materiales:
Poliamida reforzada y estabilizada.
Resistente a aceites y grasas.

Superficie:
Satinada.

Color:
Negro (RAL 9011).

Inserto:
Casquillo con orificio liso pasante de acero galvanizado (tolerancia orificio H10).

Indicador instalable:
Utilice indicadores gravitacionales modelos serie K650 o K660. El indicador se puede utilizar solo en posición vertical (eje máquina horizontal). El indicador y el correspondiente tornillo sin cabeza de fijación d7 se deben comprar por separado. Para más información sobre los indicadores, consulte las páginas correspondientes a los artículos K650 y K660 [pág. 379 380y pág. 381 382].
Resistente a aceites y grasas.
(*) Con el adaptador KS08050.T01, es posible instalar el indicador K650050.

K

Fijación:
Para eventuales sistemas de fijación y para la realización de lengüetas y/o orificios cuadrados, se ruega consultar las notas técnicas adjuntas al catálogo [pág.].

Requerimientos especiales:
- Bajo pedido y con un mínimo de 50 unidades, los insertos se pueden suministrar con orificio d1 con tolerancia H7 y acabado pavonado. Añada al código estándar las letras ZB. Ejemplo: K900100. T050D1001PZB.
- Bajo pedido, y por determinadas cantidades, los insertos se pueden suministrar con el orificio d1 según diseño.
- Bajo pedido, y por determinadas cantidades, los insertos se pueden suministrar de otro material y con diferente revestimiento.
- **El indicador se debe solicitar aparte.**
- Bajo pedido, y por determinadas cantidades, el alojamiento del indicador puede ser diferente.

Correspondencias diámetros/indicadores:
d5=50 --> K650050
d5=80 --> K650080 o K660080

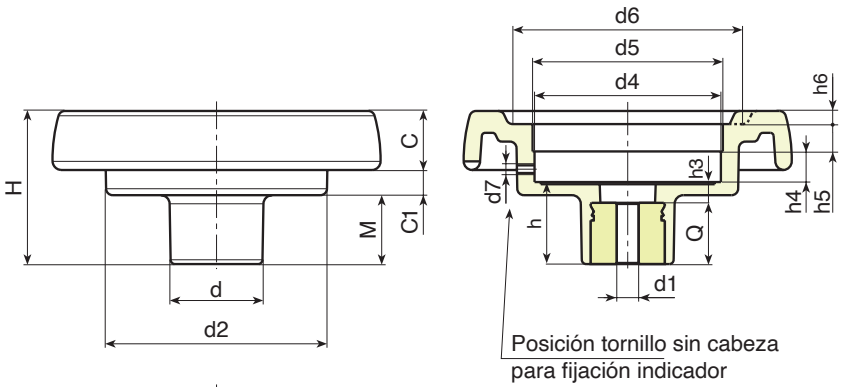

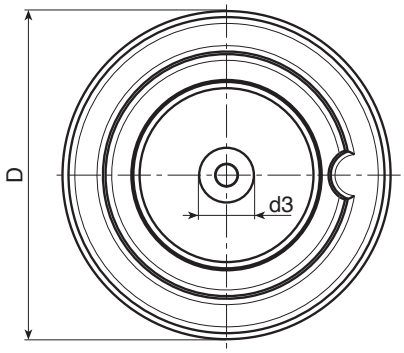

Código	art.	D	H	d	d2	M	C	C1	d3	d4	d5	d6	d7	h	h3	h4	h5	h6	Dm	d1	Q	g
-	**K900087.T050P5,801P**	86	53	32	62	21	17	15	20	50.8	50	63	M6	26.5	6.5	11.5	12	3	12	**5.8**	20	155
-	**K900100.T050P6,801P**	99	55.5	32	63	23.5	20.5	11.5	20	50.8	50	68	M6	29	9	11.5	12	3.5	12	**6.8**	20	170
-	**K900130.T080P6,801P**	129	64.5	42	100	27.5	23	14	29	85.7	80*	90	M6	34	10	13.5	12.5	5	20	**6.8**	24	350
-	**K900150.T080P6,801P**	149	69	42	101	31	25.5	12.5	29	85.7	80*	106	M6	37	9	13.5	12.5	6.5	20	**6.8**	28	430
-	**K900175.T080P6,801P**	175	72	40	115	28.5	32	11.5	25	85.7	80*	126.5	M6	38	10	12.5	14	8	20	**6.8**	28	650
-	**K900200.T080P6,801P**	199	71	46	137	24	32	15	29	85,7	80*	144	M6	34	11	13.5	12.5	10	22	**6,8**	23	810

Atención: Con un mínimo de 50 unidades, el diámetro d1 se puede producir bajo pedido (tolerancia del orificio H10 galvanizado y H7 pavonado).
Dm = Diámetro máximo obtenible de mecanización posterior (ampliación).