K406

+135° -30° | PA6 +G.F. | UL94 HB | RoHS COMPLIANT

МАХОВИК СО СПИЦАМИ, С РУЧКОЙ И ГНЕЗДОМ ДЛЯ ИНДИКАТОРА

Материалы:
Усиленный и стабилизированный полиамид.
Устойчивость к маслам и жирам.

Поверхность:
Сатинирован.

Цвет:
Черн. (RAL 9011).

Основная Вставка:
Втулка с гладким сквозным отверстием из оцинкованной стали (допуск отверстия H10).

Боковая вставка:
Втулка латунная со сквозным резьбовым отверстием.
(+) Шестигранная втулка со сквозным резьбовым отверстием из вороненой стали. Крепление с помощью вороненого винта с полукруглой головкой ISO 7838.

Ступица:
Полнотелая ступица.
(*) Полая ступица.

Устанавливаемый индикатор:
Гравитационный индикатор диаметром 50 мм и 80 мм (модели K650-K660). Индикатор используется только в вертикальном положении (горизонтальная ось машины). Индикатор приобретается отдельно. Для более подробной информации см. артикул K650 [стр. 379 380].

Крепление индикатора:
Индикатор крепится с помощью резьбового установочного винта M05, который вставляется в отверстие (установочный винт входит в комплект поставки адаптера).

Крепление маховика:
Маховик крепится к валу с помощью установочного винта (не входит в комплект поставки), который вставляется в резьбовое отверстие d2.

Специальные Запросы:
- По запросу при минимальном заказе 50 штук вставки могут поставляться с отверстием d1 с допуском H7 и вороненой отделкой. Добавить к стандартному коду буквы ZB. Пример: K406130.T050D0801ZB.
- По запросу, при наличии объемов, вставки могут изготавливаться с отверстием d1 согласно чертежа.
- По запросу, при наличии объемов, вставки могут изготавливаться из другого материала.
- По запросу маховики могут поставляться в комплекте с индикатором (не монтирован для транспортировки).

Соответствие диаметров/индикаторов
d5=52,4 --> K650050
d5=87,4 --> K650080 или K660080

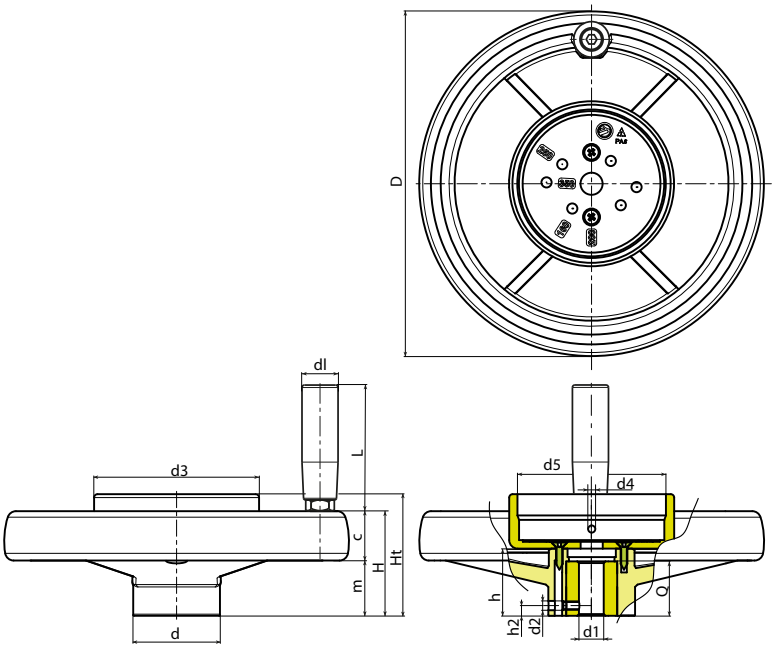

Код	арт.	D	d	m	c	H	Ht	h	h2	d2	d3	d4	d5	Dm	d1H10	dl	L	Q	g
-	**K406130.T050D0801**	129	32	32	18	50	65.5	36	8	M5	62	M5	52,4	18	8	21	**65**	24	370
-	**K406160.T050D0801**	159	40	34	23	57	69	40.5	8	M5	62	M5	52,4	22	8	23	**76**	32	532
-	**K406160.T080D0801**	159	40	34	23	57	72	40.5	8	M5	97	M5	87,4	22	8	23	**76**	32	553
-	**K406200.T080D0801**	198	51	33	28.5	61.5	71	39.5	8	M5	97	M5	87,4	22	8 (*)	23	**76**	32	795
-	**K406250.T080D0801**	252	55.5	38.5	31.5	70	79	47	8	M5	97	M5	87,4	28	8 (*)	25	**86**	36	1125
-	**K406350.T080D0801**	346	67.5	43.5	36.5	80	81.5	49.5	8	M5	97	M5	87,4	30	8 (*+)	25	**86**	32	1725

Внимание: При минимальном заказе 50 штук диаметр d1 может изготавливаться под заказ (допуск оцинкованного отверстия – H10, вороненого – H7).
Dm = Восстановительный максимальный диаметр, который можно получить (расширение).