J295

+80° -20° | TPV | DD13 | UL94 HB | RoHS COMPLIANT

LEICHTER SCHUBSTANGEN-SPANNER MIT GEWINDEANSCHLUSS

Material:
(1) Griff aus thermoplastischem Gummi TPV. Härte 75 Shore.
(2) Basis und Hebelwerke aus Blech gestanzt und gebogen (DD13).
(3) Drehstifte und Befestigungsnieten aus Edelstahl (AISI 304).
(4) Schubstange mit Gewindeloch aus Automatenstahl.
(5) Befestigungsmutter aus Stahl, flache Serie mit Feingewinde.
(6) Rechteckscheiben aus Blech gestanzt und gebogen (DD13), für die Befestigung auf Platten.

Oberfläche:
Glatt.

Farbe:
(1) Rot (RAL 3000).
(4) Brüniert.
(2-5-6) Standardmäßige Blauverzinkung.

Weitere Möglichkeiten:
- Keine.

J

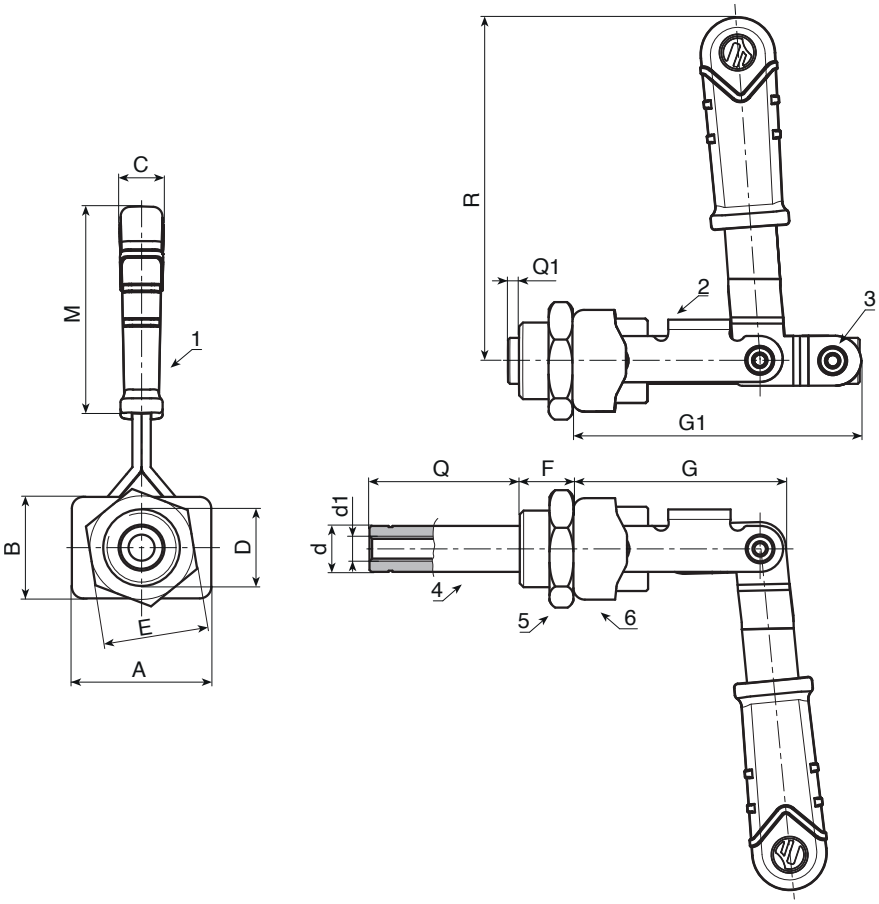

Code	Art.	F1 (Kg)	A	B	C	D	E	F	G	G1	Q	Q1	M	R	d	d1	
-	**J295015.FZ16**	150	36,5	26,5	12	M20x1,5	27	14	75	56	38,5	1,5	53	90	**12**	M8	280