J290

+80° -20° | TPV | DD13 | UL94 HB | RoHS COMPLIANT

GINOCCHIERA CON ASTA DI SPINTA LEGGERA E MANICO IN GOMMA

Materiali:
(1) Manico in gomma termoplastica TPV. Durezza shore 75.
(2) Base e leveraggi tranciati e piegati in lamiera, (DD13).
(3) Perni di rotazione e rivetti di fissaggio in acciaio inox, (Aisi 304).
(4) Asta di spinta con foro fielttato in acciaio automatico.

Superficie:
Liscia.

Colore:
(1) Rosso Ral 3000.
(4) Brunito.
(2) Zincatura blue standard.

Richieste Speciali:
- Nessuna.

J

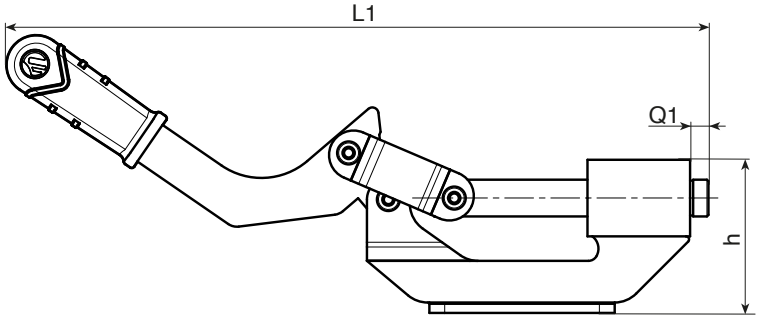

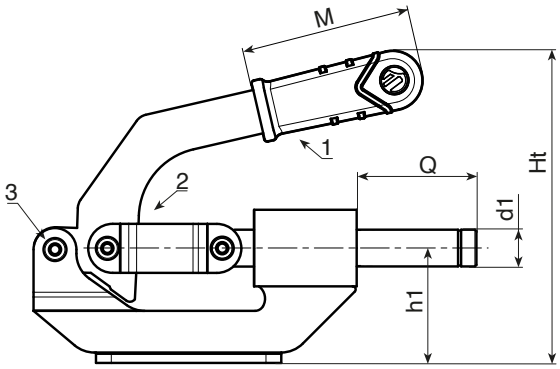

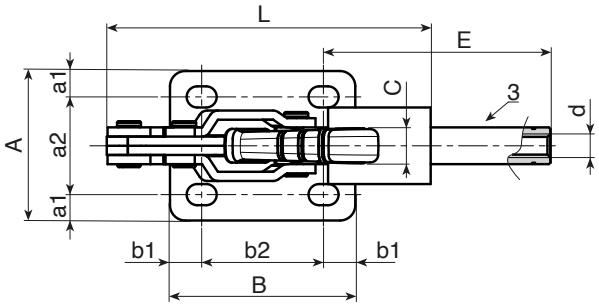

Codice	art.	F1 (Kg)	L	L1	Ht	h	h1	A	B	C	E	M	Q	Q1	s	a1	a2	b1	b2	d	d1	o	p	g
-	J290022.FZ16	220	107	234	98	47	34	49	60	12,5	79	65	41	3	3	8,5	32	10	40	M8	12	10	7	458