J278

+80° -20° | TPV | DD13 | UL94 HB | RoHS COMPLIANT

ЗАЖИМ ШАРНИРНЫЙ ВЕРТИКАЛЬНЫЙ ИЗ СТАЛИ БЕЗ ОСНОВАНИЯ С РЕЗИНОВОЙ РУКОЯТКОЙ

Материалы:
(1) Рукоятка с покрытием из термопластиковой резины TPV. Твердость по Шору 75.
(2) Резьбовой болт из автоматной стали.
(3) Прижимной наконечник из хлоропреновой резины. Твердость по Шору 75.
(4) Крепежная гайка из стали (DIN 934).
(5) Основание и рычаги из вырубленного и гнутого листового металла (DD13).
(6) Поворотные стержни и фиксирующие заклепки из нержавеющей стали (AISI 303).
(7) Гнутые шайбы из листового металла (DD13).

Поверхность:
Гладк.

Цвет:
(1) Красн. (RAL 3000).
(3) Черн. (RAL 9011).
(2-3-4-5-7) Стандартный синий цинковый.

Специальные Запросы:
- Нет.

J

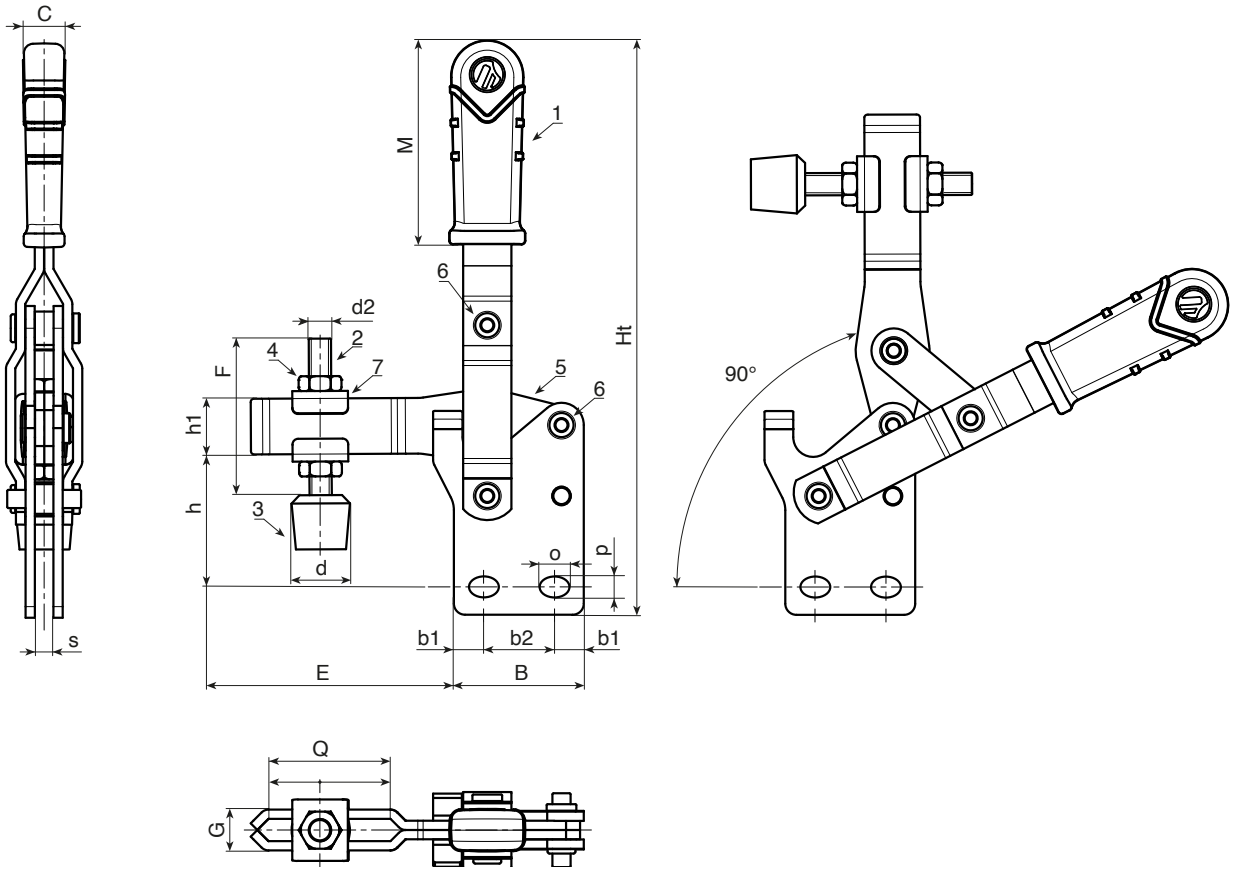

Код	арт.	F1 (Kg)	B	C	E	F	G	Ht	Q	M	d	d2	o	p	b1	b2	h	h1	s	g
-	**J278009.FZ16**	90	25,5	12	42	32	12,5	112	20	40	15	M6	5,3	5,3	6,4	12,7	29	**10**	6	167
-	**J276012.FZ16**	125	35	12	50	44	11	155	32	55	15	M6	5,3	5,3	8	19	36	**15**	5	245
-	**J278020.FZ16**	200	42.5	12	64	54	14,5	180	40	65	20	M8	9	6,5	10,25	22	42	**17,8**	6	401
-	**J278030.FZ16**	300	56	14,5	83	75	18	225	60	75	25	M10	10,5	8,5	13,5	29	55	**20,5**	8	783