J278

+80° -20° | TPV | DD13 | UL94 HB | RoHS COMPLIANT

GENOUILLÈRE VERTICALE EN ACIER SANS BASE EN ACIER ET POIGNÉE EN CAOUTCHOUC

Matériaux :
(1) Poignée en caoutchouc thermoplastique TPV. Dureté 75 Shore.
(2) Goujon fileté en acier de décolletage.
(3) Embout de pression en caoutchouc en chloroprène. Dureté 75 Shore.
(4) Écrou de fixation en acier (DIN 934).
(5) Base et levier découpés et pliés en tôle (DD13).
(6) Axes de rotation et rivets de fixation en acier inoxydable (Aisi 303).
(7) Rondelles pliées en tôle (DD13).

Surface :
Lisse.

Couleur :
(1) Rouge (RAL 3000).
(3) Noir (RAL 9011).
(2-3-4-5-7) Zingage bleu standard.

Demandes spéciales :
- Aucune.

J

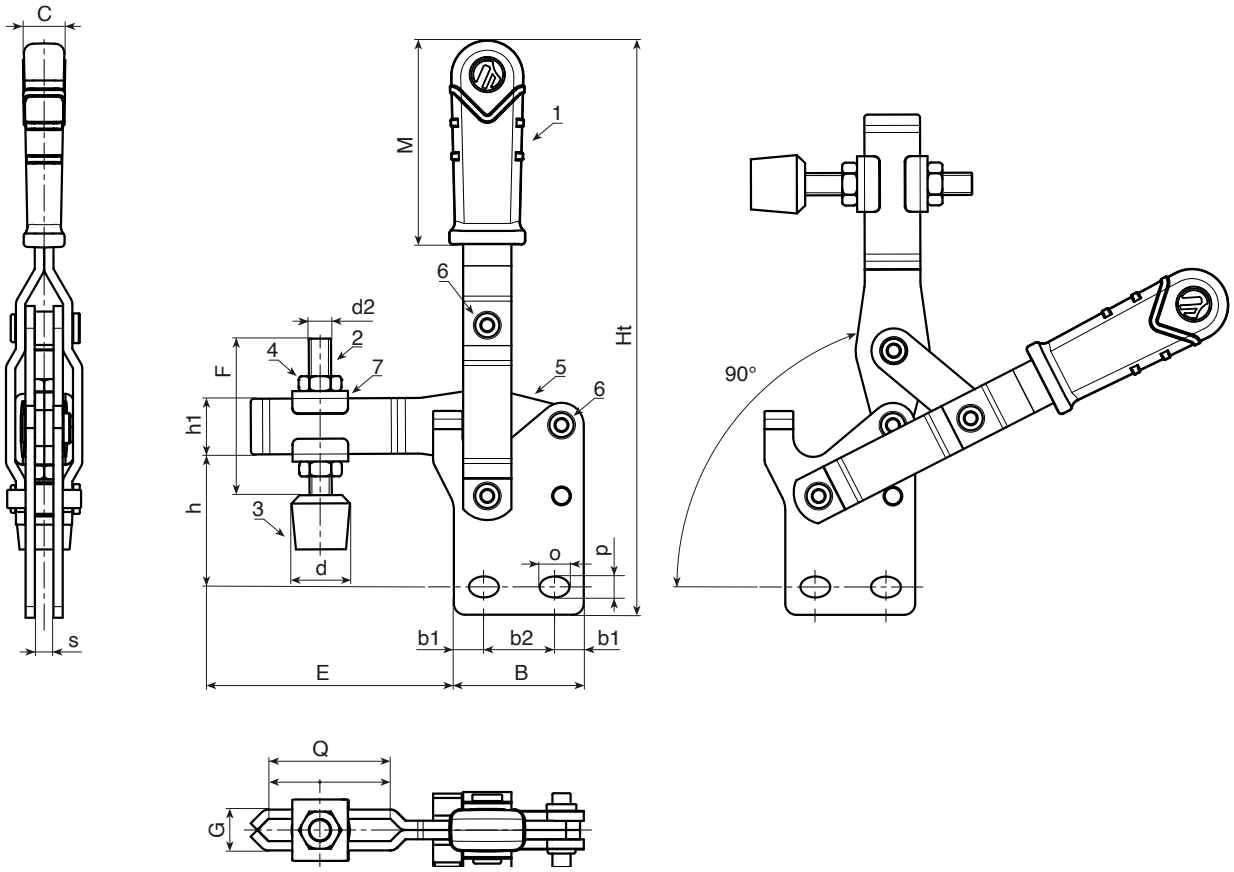

Code	art.	F1 (Kg)	B	C	E	F	G	Ht	Q	M	d	d2	o	p	b1	b2	h	h1	s	g
-	**J278009.FZ16**	90	25,5	12	42	32	12,5	112	20	40	15	M6	5,3	5,3	6,4	12,7	29	**10**	6	167
-	**J276012.FZ16**	125	35	12	50	44	11	155	32	55	15	M6	5,3	5,3	8	19	36	**15**	5	245
-	**J278020.FZ16**	200	42.5	12	64	54	14,5	180	40	65	20	M8	9	6,5	10,25	22	42	**17,8**	6	401
-	**J278030.FZ16**	300	56	14,5	83	75	18	225	60	75	25	M10	10,5	8,5	13,5	29	55	**20,5**	8	783