J260

+135° -30° | PA6 +G.F. | UL94 HB | RoHS COMPLIANT

CIERRE DE GANCHO DE PALANCA

Materiales:
(1) Mango de tecnopolímero. Resistente a aceites y grasas.
(3) Varillaje troquelado y plegado de acero.
(4) Gancho en U con terminales roscados de acero templado.
(5) Tuerca de fijación de acero.
(6) Tuerca de fijación autoblocante de acero.
(7) Placa de retención troquelada y plegada de acero templado.
(8) Casquillo de retención y rotación de acero templado y lubricado.
(9) Remaches de fijación de acero inoxidable (AISI 303).

Superficie:
(1) Satinada ligera.
(3-4-5-6-7-8-9) Lisa.

Color:
(1) Bicolor rojo y negro.
(3-4-5-6-7-8) Galvanizado azul estándar.
(9) Natural.

Paquete:
El código incluye el cierre de gancho y su placa de retención. La placa de retención se puede solicitar también por separado, con los siguientes códigos:
J261010.FZ para el gancho J260010.FZ
J261014.FZ para el gancho J260014.FZ
J261025.FZ para el gancho J260025.FZ
J261045.FZ para el gancho J260045.FZ

Requerimientos especiales:
- Bajo pedido, y por una cierta cantidad, el producto se puede suministrar de acero inoxidable.

Código	Art.	F1 (kN)	R	H	S	Q	W	d	F	A	A1
-	J260010.FZ	1	89	28	16	21÷65	14÷24	3.5	18.5	27	13.5
-	J260014.FZ	14	83	49	11	48÷86	32÷70	3.5	24	38	16
-	J260025.FZ	25	104	70	21	48,5÷95,5	43÷90	5	31	48	21
-	J260045.FZ	45	124	84	28	66÷104	60÷116	7	41	64	28

J260

CIERRE DE GANCHO DE PALANCA

+135° -30° | PA6 +G.F. | UL94 HB | RoHS COMPLIANT

J

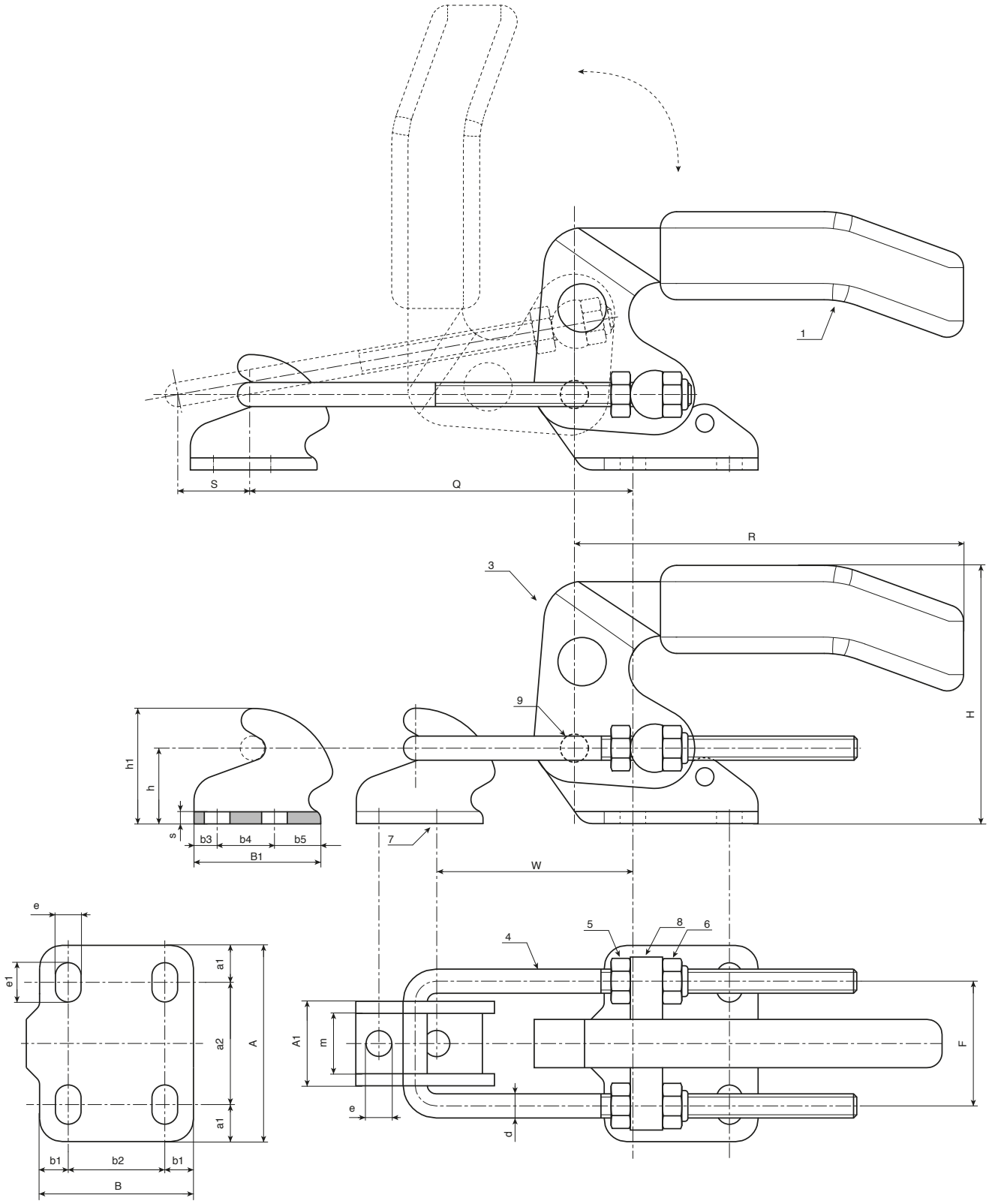

Código	Art.	a1	a2	B	B1	b1	b2	b3	b4	b5	e	e1	h	h1	m	s	g
-	**J260010.FZ**	4.5	18	26	20	5	16	5	10	5	4.5	4.5	12	18	**9**	2	80
-	**J260014.FZ**	8	22	26	26	6.25	13.5	7.75	10.5	7.75	5.2	7.5	12	20	**11**	2.5	150
-	**J260025.FZ**	10	28	35	32	8	19	6	14	12	6.5	10	19	29	**15**	3	330
-	**J260045.FZ**	12	40	51	40	9.5	32	8	19	13	8.5	13	25	39	**20**	4	750