J255

+135° -30° | PA6 +G.F. | C10 | UL94 HB | RoHS COMPLIANT

ЗАМОК ЗАЖИМНОЙ УЗКИЙ С КРЮКОМ И ЗАХВАТОМ

Материалы:
(1) Рукоятка из технополимера. Устойчивость к маслам и жирам.
(2) Рычаг из вырубленной и гнутой стали.
(3) Крепежная гайка из стали.
(4) Крепежные заклепки из нержавеющей стали (AISI 303).
(5) Крюк из закаленной стали.
(6) Закаленная и смазанная стопорная втулка.
(7) Крючок из вырубленной и гнутой стали.

Поверхность:
(1) Слегк. сатинирован.
(2-3-5-6-7) Гладк.

Цвет:
Красн. и черн.
(2-3-5-6-7) Стандартный синий цинковый.

Упаковка:
Артикул поставляется в комплекте со стандартным крючком.

Специальные Запросы:

J

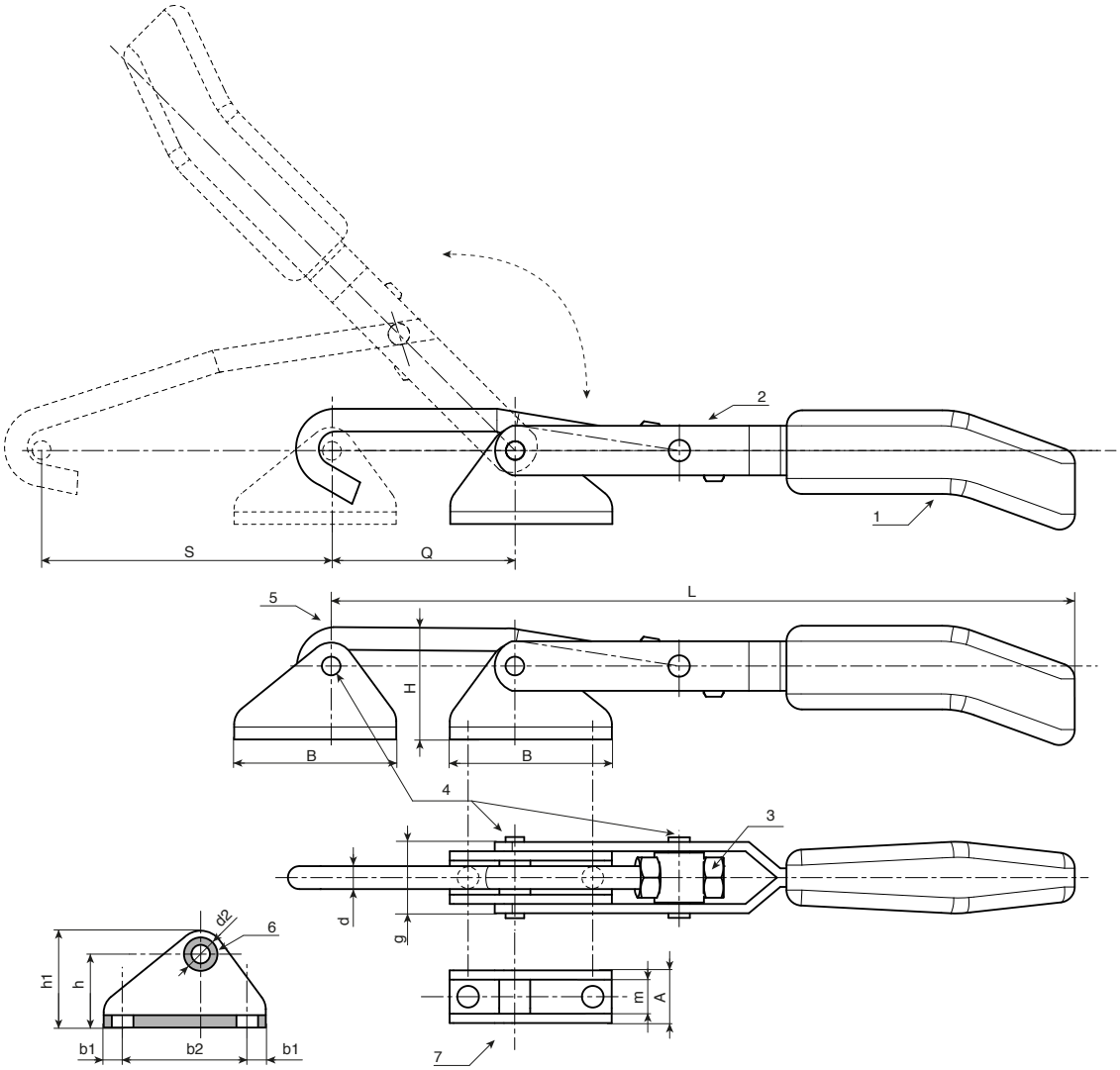

Код	арт.	F1 (kN)	L	H	S	Q	d	d2	b2
-	J255030.FZ	3	235÷247	36	93÷105	12	7	7	38

Код	A	B	b1	b2	g	h	h1	m	g
-	17	52	7	38	23	23	31	11	23