J255

+135° -30° | PA6 +G.F. | C10 | UL94 HB | RoHS COMPLIANT

FERMETURE SAUTERELLE ÉTROITE À CROCHET AVEC RÉCEPTACLE

Matériaux :
(1) Poignée en technopolymère. Résistante aux huiles et aux graisses.
(2) Levier découpé et plié en acier.
(3) Écrou de fixation en acier.
(4) Rivets de fixation en acier inox (Aisi 303).
(5) Crochet en acier trempé.
(6) Douille de retenue trempée et lubrifiée.
(7) Réceptacle découpé et plié, en acier.

Surface :
(1) Légèrement satinée.
(2-3-5-6-7) Lisse.

Couleur :
Bicolore rouge et noir.
(2-3-5-6-7) Zingage bleu standard.

Conditionnement :
L'article est fourni avec réceptacle standard.

Demandes spéciales :
- Aucune.

J

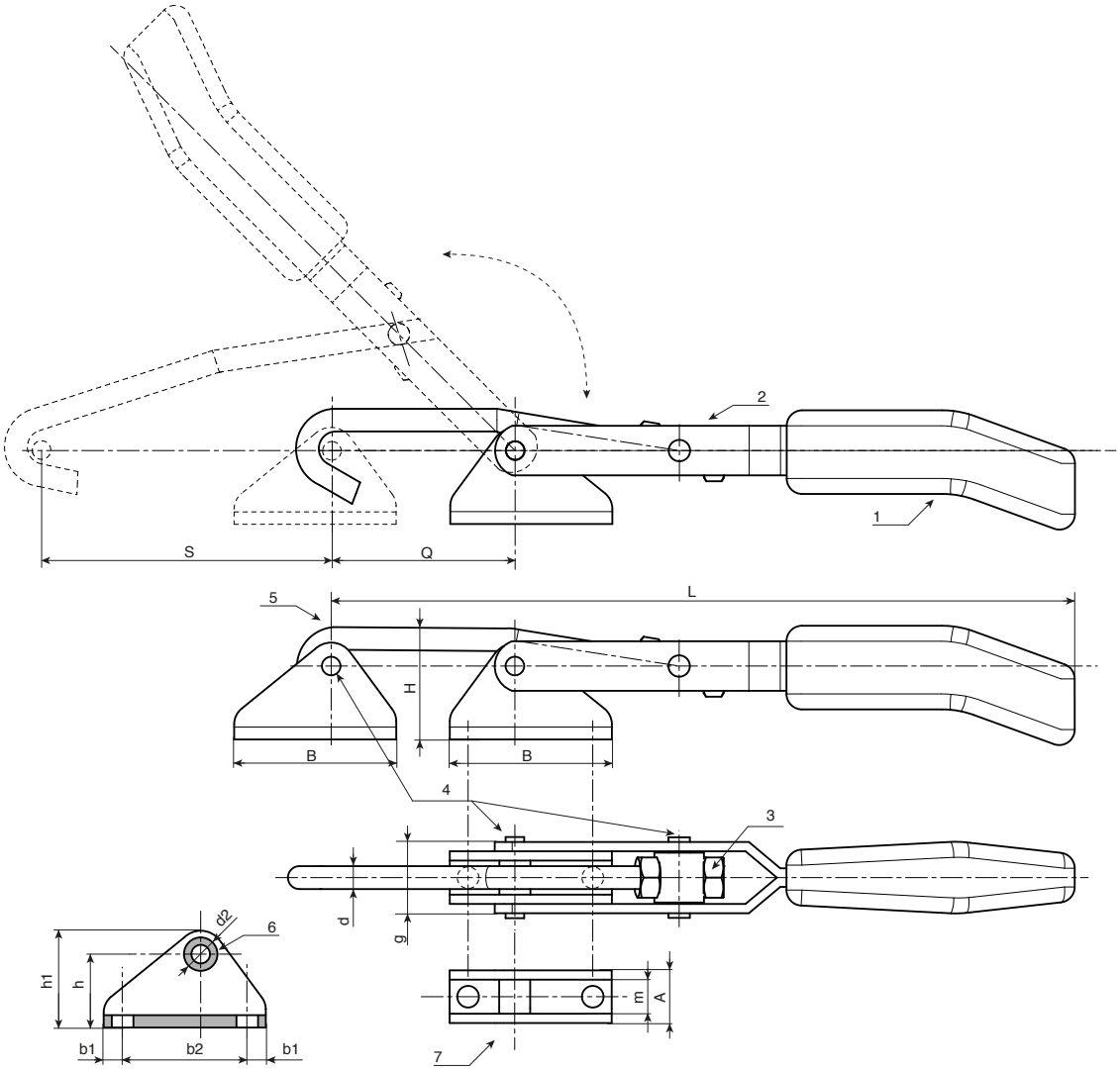

Code	art.	F1 (kN)	L	H	S	Q	d	d2	b2
-	J255030.FZ	3	235÷247	36	93÷105	12	7	7	38

Code	A	B	b1	b2	g	h	h1	m	g
-	17	52	7	38	23	23	31	11	23