J188

LEICHTER SPANNVERSCHLUSS MIT HAKEN

+180° -40° | C10 | RoHS COMPLIANT

Material:
(1) Gestanzter und gebogener Verschlusskorpus aus Stahl.
(2) Gestanzter und gebogener Gegenhaken aus Stahl.
(3) Geformter Haken mit Gewinde aus Stahl.
(4) Befestigungsnieten aus Edelstahl (AISI 304).

Oberfläche:
Glatt.

Farbe:
Natur.

Packung:
Zum Lieferumfang des Artikels gehört der standardmäßige Gegenhaken.

Weitere Möglichkeiten:
- Auf Anfrage ist der Artikel ab bestimmten Abnahmemengen aus Edelstahl lieferbar.

J

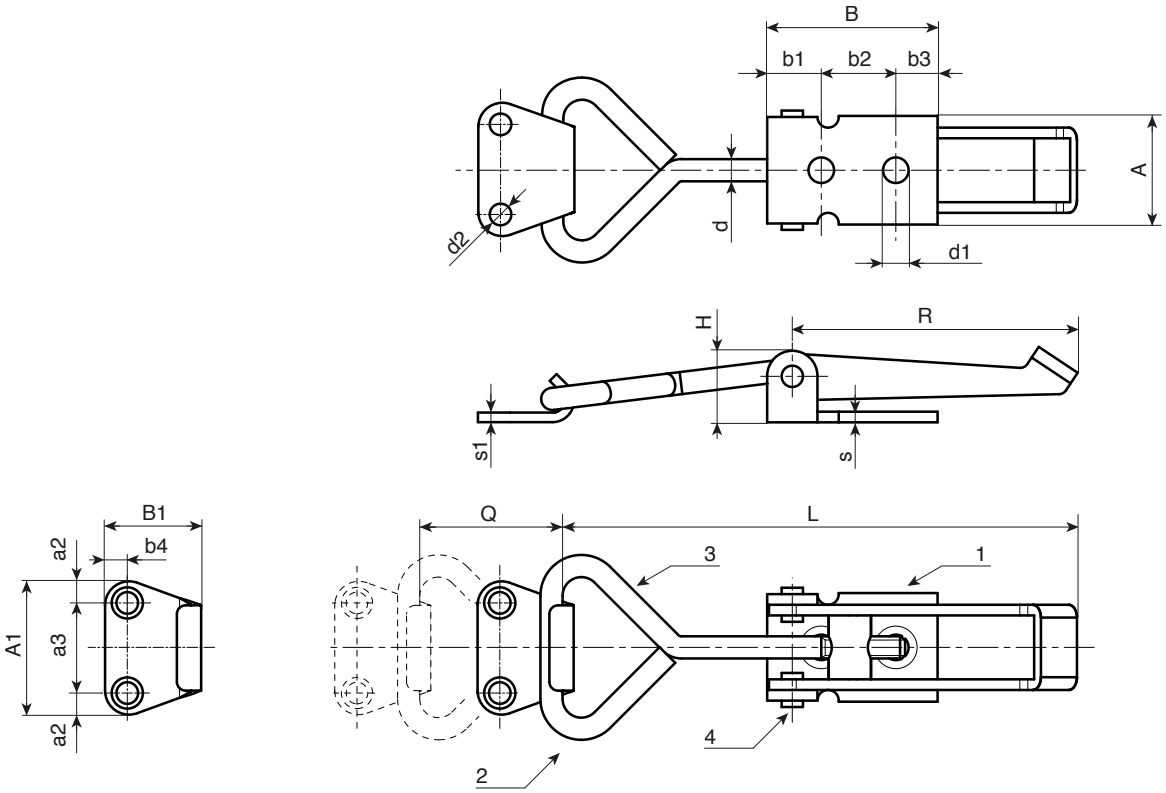

Code	Art.	R	L	Q	H	A	B	A1	B1	b1	b2	b3	b4	a2	a3	s	s1	d	d1	d2	g
-	**J188040.FZ**	40	75	0÷15	15	20.5	29.5	25	22	5.5	18	6	4.5	5.5	14	2	2	4	**4.7**	4.5	56
-	**J188060.FZ**	60	98	0÷25	17	25.5	40	30	24	13	17.5	9.5	6	6.5	17	2.5	3	5	**6**	4.5	83