J185

+180° -40° | C10 | Aisi 304 | RoHS COMPLIANT

CONTRA-GANCHO INVERTIDO EM AÇO PARA FECHO DE ENGATE REGULÁVEL COM GANCHO

Materiais:
J185:
Contra-gancho extensível furado e recortado em aço.
J185CIN:
Contra-gancho extensível furado e recortado em aço inoxidável (Aisi 304).

Superfície:
Brilhante.

Cor:
J185:
Zincagem blue standard.
J185CIN:
Natural.

ATENÇÃO:
O fecho de engate deve ser pedido separadamente do contra-gancho.

Pedidos especiais:
- Nenhum.

CONTRA-GANCHOS QUE PODEM SER ACOPLADOS:
Contra-gancho J185065 acoplável aos fechos: J180065-J182065-J180112-J182112.

J

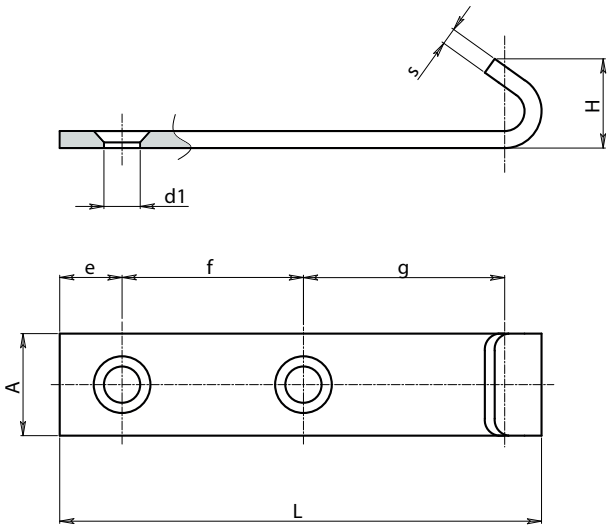

Versão J185 - em aço zincado

Código	Art.	H	L	A	e	f	d1	s	g
-	J185065.FZ16	16.5	85	18	13.5	29	7	3	40

INOX

Versão J185CIN - em aço inoxidável

Código	Art.	H	L	A	e	f	d1	s	g
-	J185065.FZ16CIN	16.5	85	18	13.5	29	7	3	40

BOTECO LOCKINGS