J183

+180° -40° | C10 | Aisi 304 | RoHS COMPLIANT

КРЮЧОК СТАЛЬНОЙ ДЛЯ РЕГУЛИРУЕМОГО НАТЯЖНОГО ЗАМКА

Материалы:
J183:
Крючок с отверстиями, вырубленный из стали.
J183CIN:
Крючок с отверстиями, вырубленный из нержавеющей стали (AISI 304).

Поверхность:
Блестящ.

Цвет:
J183:
Стандартный синий цинковый.
J183CIN:
Натуральн.

ВНИМАНИЕ:
Натяжной замок заказывается отдельно от крючка.

Специальные Запросы:
- Нет.

КРЮЧКИ:
Крючок J183048 подходит для соединения с замками: J180048-J182048.
Крючок J183065 подходит для соединения с замками: J180065-J182065-J180112-J182112.

J

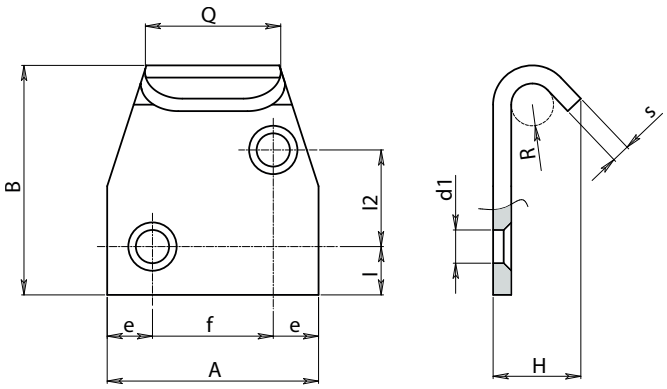

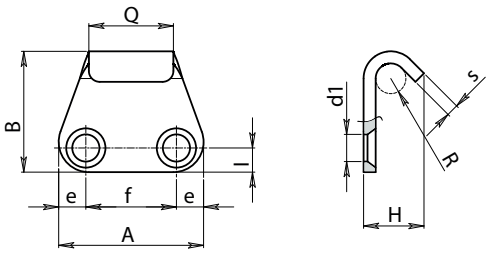

Версия J183 - из оцинкованной стали

Код	Арт.	H	l	l2	A	B	Q	e	f	R	d1	s	g
-	J183048.FZ10	10	5	-	26	20	14	5.5	15	2.5	5.1	2	7
-	J183065.FZ14	13.5	8.5	16	35	39	22	7.5	20	3.5	5,5	2	31

INOX

Версия J183CIN - из нержавеющей стали

Код	Арт.	H	l	l2	A	B	Q	e	f	R	d1	s	g
-	J183048.FZ10CIN	10	5	-	26	20	14	5.5	15	2.5	5,1	2	7
-	J183065.FZ14CIN	13.5	8.5	16	35	39	22	7.5	20	3.5	5,5	2	31