J180

ЗАМОК РЕГУЛИРУЕМЫЙ НАТЯЖНОЙ ИЗ СТАЛИ

+180° -40° | C10 | Aisi 304 | RoHS COMPLIANT

Материалы:
J180:
Замок регулируемый натяжной из вырубленной оцинкованной стали.
J180CIN:
Замок регулируемый натяжной из вырубленной нержавеющей стали (AISI 304).

Поверхность:
Блестящ.

Цвет:
J180:
Стандартный синий цинковый.
J180CIN:
Натуральн.

ВНИМАНИЕ:
Крючок заказывается отдельно от замка.

Специальные Запросы:
- Нет.

КРЮЧКИ:
Артикул J180048 подходит для соединения с крючками:
J183048-J184048
Артикул J180065 подходит для соединения с крючками:
J183065-J184065-J185065
Артикул J180112 подходит для соединения с крючками:
J183065-J184065-J185065

J

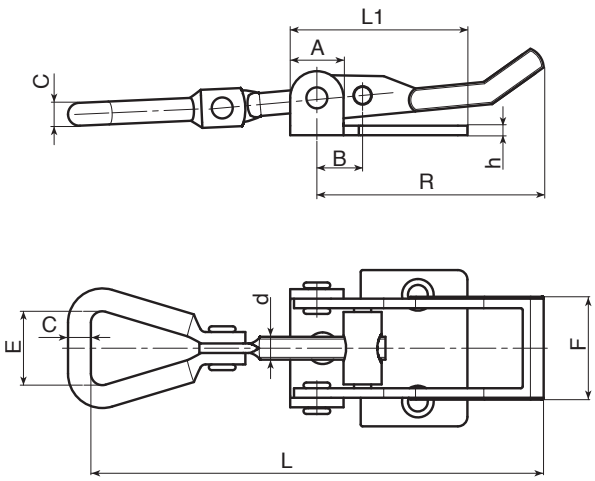

J180-112

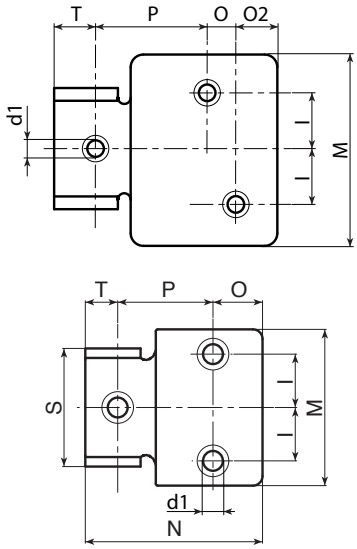

Версия J180: Версия из оцинкованной стали.

Код	арт.	R	L	L1/N	A	B	C	d	d1	E	F	h	I	M	O	O2	P	T	S	g
-	J180048.FZ	48	66-75	35	10	11	4.3	M5	5.5	18	17	2	7.5	28	9	-	12	14	20	35
-	J180065.FZ	65	104-124	46	14	12	6	M6	5.1	24	25	3	13	41	13.5	-	24.5	8	31	110
-	J180112.FZ	112	160-175	70	20	14	7	M8	7.5	34	30	2.5	17.5	60	9	13	35	13	37	210

INOX

Версия J180CIN: Версия из нержавеющей стали (AISI 304).

Код	арт.	R	L	L1/N	A	B	C	d	d1	E	F	h	I	M	O	O2	P	T	S	g
-	J180048.FZCIN	48	66-75	35	10	11	4.3	M5	5.5	18	17	2	7.5	28	9	-	12	14	20	35
-	J180065.FZCIN	65	104-124	46	14	12	6	M6	5.1	24	25	3	13	41	13.5	-	24.5	8	31	110