J144

UPDATE

+180° -40° | Zamak | RoHS COMPLIANT

VERROU UNIVERSEL AVEC CLÉ À CARRÉ FEMELLE DE 7 mm

Matériaux :
(1) Corps de la serrure M19 (stator) et rotor en zamak moulé sous pression. Clé à carré femelle de 7 mm.
(2) Rondelle élastique d. 24x1 avec trou 19,4 en acier.
(3) Écrou hexagonal de fixation M19x1 en acier.
(4) Levier de fermeture en acier. (Qn forme N droite - Qe forme E courbée vers l'extérieur).
(5) Rondelle élastique conique d. 12x1,5 en acier.
(6) Vis de fixation M5x8 avec vis à tête bombée à empreinte cruciforme en acier.

Surface :
(1) Nickelée.
(2-5) Brunie.
(3-4-6) Zingage bleu standard.

Clé (en option) :
(7) Clé en plastique rouge. Art. J09050.TQ0816.
ATTENTION : La clé n'est pas fournie. À commander séparément.

Rotation :
90°.

J

Demandes spéciales :
- Aucune.

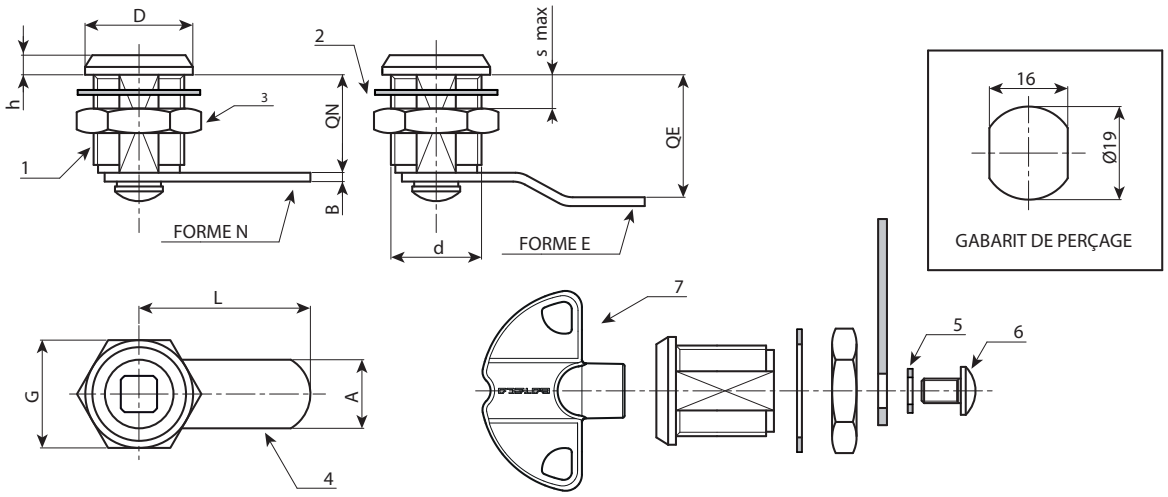

Nouvelle version du produit

Code	Art.	A	d	D	L	Q	E	F	G	Ht	H	S(max.)	s1	g	Clé
-	J14419.Z07E00X38L	7	M19	22	38	20	0	16	22	31	4	6	2,5	-	J09050.TQ0816
-	J14419.Z07E02X38L	7	M19	22	38	20	2	16	22	31	4	6	2,5	-	J09050.TQ0816
-	J14419.Z07E05X35L	7	M19	22	35	20	5	16	22	31	4	6	2,5	-	J09050.TQ0816
-	J14419.Z07E09X35L	7	M19	22	35	20	9	16	22	31	4	6	2,5	-	J09050.TQ0816