J144

UPDATE

+180° -40° | Zamak | RoHS COMPLIANT

UNIVERSALVERSCHLUSS FÜR SCHLÜSSEL 7 mm MIT VIERKANT

Material:
(1) Schlosskorpus M19 (Stator), Rotor aus Zamakdruckguss. Schlüssel mit Vierkant, Größe 7 mm.
(2) Federring D. 24 x 1 mit Loch 19,4 aus Stahl.
(3) Befestigungs-Sechskantmutter M19x1 aus Stahl.
(4) Verschlusshebel aus Stahl. (Qn N-Form gerade - Qe E-Form außen gebogen).
(5) Konischer Federring D. 12 x 1,5 aus Stahl.
(6) Befestigungs-Linsenkopfschraube M5x8 mit Kreuzschlitz, aus Stahl.

Oberfläche:
(1) Vernickelt.
(2-5) Brüniert.
(3-4-6) Standardmäßige Blauverzinkung.

Schlüssel (Sonderausstattung):
(7) Schlüssel aus rotem Plastik. Art. J09050.TQ0816.
ACHTUNG: Der Schlüssel ist nicht in der Grundausstattung enthalten. Separat zu bestellen.

Drehung:
90°.

J

Weitere Möglichkeiten:
- Keine.

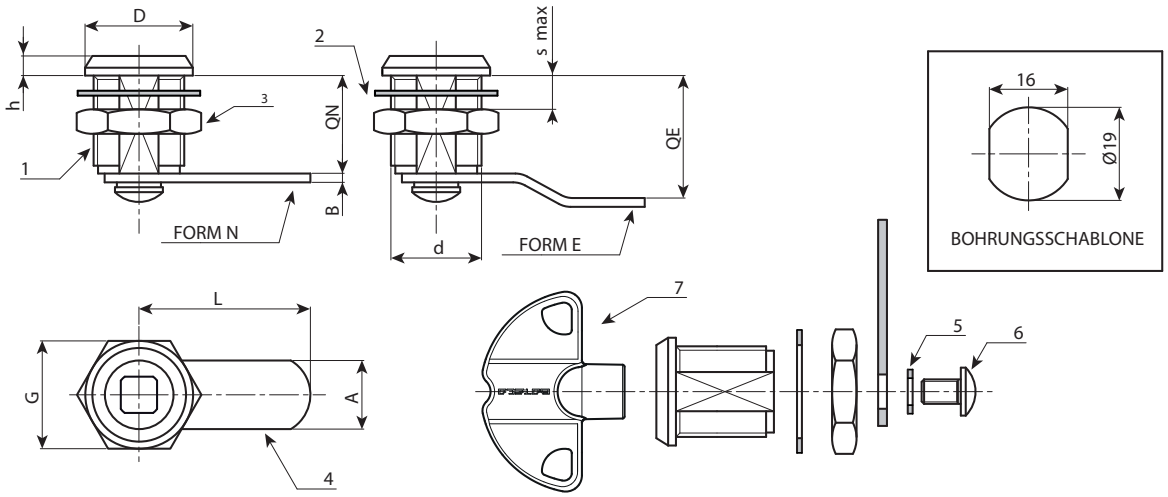

Neue Produktausführung

Code	Art.	A	d	D	L	Q	E	F	G	Ht	H	S(max.)	s1	g	Schlüssel
-	J14419.Z07E00X38L	7	M19	22	38	20	0	16	22	31	4	6	2,5	-	J09050.TQ0816
-	J14419.Z07E02X38L	7	M19	22	38	20	2	16	22	31	4	6	2,5	-	J09050.TQ0816
-	J14419.Z07E05X35L	7	M19	22	35	20	5	16	22	31	4	6	2,5	-	J09050.TQ0816
-	J14419.Z07E09X35L	7	M19	22	35	20	9	16	22	31	4	6	2,5	-	J09050.TQ0816