J131

NEW

+135° -20° | Zamak | C10 | RoHS COMPLIANT

ЗАМОК ЩИТОВОЙ УНИВЕРСАЛЬНЫЙ НА 1/4 ОБОРОТА ИЗ СПЛАВА ZAMAK С РЕЗЬБОЙ M19 С РУЧКОЙ И ОТВЕРСТИЕМ ДЛЯ НАВЕСНОГО

Материалы:
(1-4) Корпус замка M19 (неподвижная часть), вращающийся сердечник и ручка из литого под давлением сплава Zamak.
(2) Стопор из сплава Zamak. При нажатии замок вращается вхолостую. Можно вставить дугу навесного замка (максимальный диаметр 7,5 мм).
(3) Ригель из стали (E=0 форма прямая, E=2,7 форма изогнутая наружу, E=-2 форма изогнутая внутрь).
(5) Шестигранная крепежная гайка M19x1 из латуни.
(6) Запирающая вилка из стали. Вставляется в специальный паз для фиксации замка на панели.
(7) Разрезная шайба для предотвращения вращения из вороненой стали.

Поверхность:
Гладк.

Цвет:
(1) Хромированный.
(3-4-6) Оцинкованный.

Вращение:
J131-O:
90° с закрывающим движением по часовой стрелке.
J131-A:
90° с закрывающим движением против часовой стрелки.

Специальные Запросы:
- **Рычаги для замков с E=0:**
- L=30 (J131019.ZN30X20O - J131019.ZN30X20A),
- L=41 (J131019.ZN41X20O - J131019.ZN41X20A),
- **Рычаги для замков с E=2:**
- L=45 (J131019.ZE45X22O - J131019.ZE45X22A),
- **Рычаги для замков с E=7:**
- L=41 (J131019.ZE41X27O - J131019.ZE41X27A),

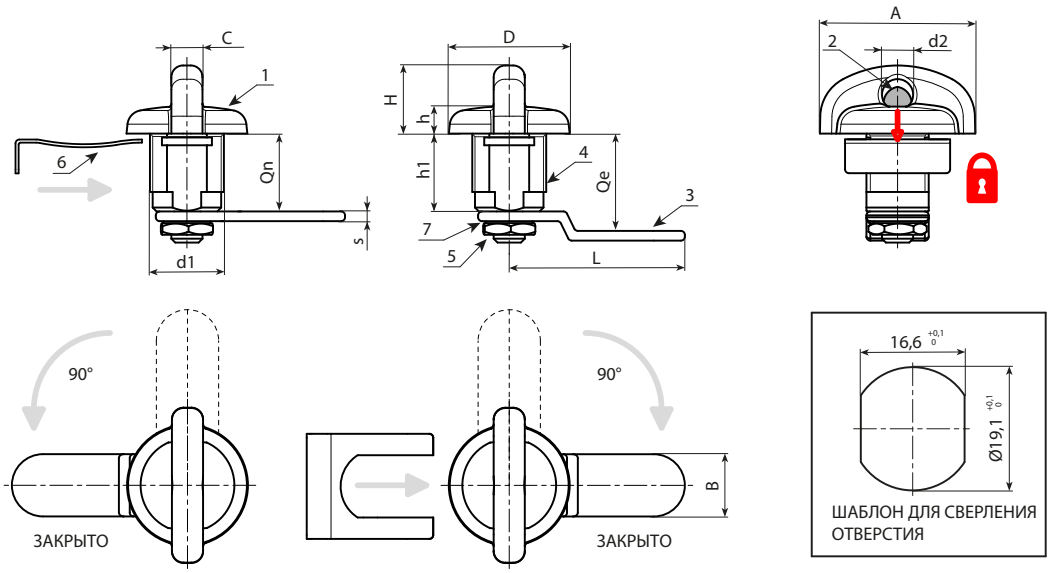

Версия J131-O: с вращением по часовой стрелке.

Код	Арт.	A	d	d2	D	L1	L	Q	E	F	G	H1	Ht	H	s	s1	g
-	J131019.ZN45X20O	8	M19	8	31,5	40	45	20	0	16	20,5	18	29	7	2	2,5	90
-	J131019.ZE41X25O	8	M19	8	31,5	40	45	20	5	16	20,5	18	29	7	2	2,5	95

Версия J131-A: с вращением против часовой стрелки.

Код	Арт.	A	d	d2	D	L1	L	Q	E	F	G	H1	Ht	H	s	s1	g
-	J131019.ZN45X20A	8	M19	8	31,5	40	45	20	0	16	20,5	18	29	7	2	2,5	90
-	J131019.ZE41X25A	8	M19	8	31,5	40	45	20	5	16	20,5	18	29	7	2	2,5	95