J130

VERROU UNIVERSEL AVEC BOUTON

+180° -40° | Zamak | RoHS COMPLIANT

Matériaux :
(1) Corps de la serrure M19 (stator), rotor et bouton en zamak moulé sous pression.
(2) Rondelle élastique d. 24x1 avec trou 19,4 en acier.
(3) Écrou hexagonal de fixation M19x1 en acier zingué.
(4) Levier de fermeture en acier zingué. (Qn forme N droite - Qe forme E courbée vers l'extérieur).
(5) Rondelle élastique conique d. 12x1,5 en acier.
(6) Vis de fixation M5x8 avec vis à tête bombée à empreinte cruciforme en acier galvanisé.

Surface :
(1) Nickelée.
(2-5) Brunie.
(3-4-6) Zingage bleu standard.

Rotation :
90°.

Demandes spéciales :
- Aucune.

J

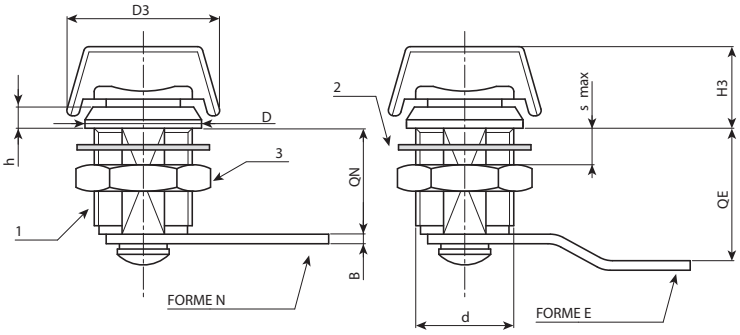

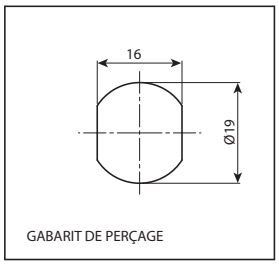

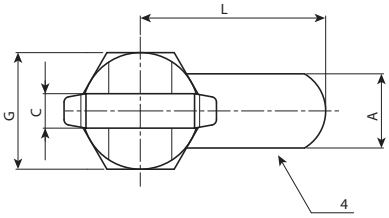

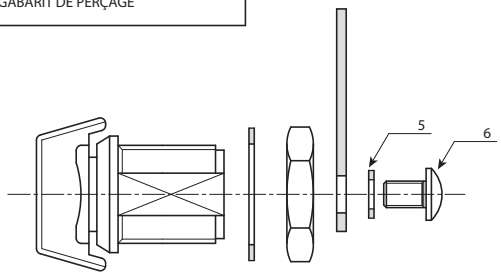

Code	Art.	A	d	D	L1	L	Q	E	F	G	H1	Ht	H	S(max.)	s1	
-	**J130019.ZN30X20**	6.5	M19	22	29,5	30	20	0	14	22	15	31	4	**6**	2.5	57
-	**J130019.ZE30X25**	6.5	M19	22	29,5	30	20	5	14	22	15	31	4	**6**	2.5	60