# J127

NEW

+80° -20°

C10 | UL94 HB | RoHS COMPLIANT

## UNIVERSAL-DREHRIEGEL 1/4 UMDREHUNG AUS PLASTIK, GEWINDE M22, MIT DREIECKSCHLÜSSEL

**Material:**
(1) Schlosskorpus M22x1,5 (Stator) aus glasfaserverstärktem Polyamid PA6.6. Öl- und fettbeständig.
(2) Dreieckig geformte Sperrklinke aus glasfaserverstärktem Polyamid PA6.6.
(3) Befestigungs-Sechskantmutter M22x1,5 aus Zamakdruckguss.
(4) Dichtung aus Kautschuk.
(5) Verschlusshebel aus Stahl, (E=0 Form gerade, E=2,4,6,8,10 Form nach außen gebogen, E=-2 Form nach innen gebogen).
(6) Befestigungsschraube M6x10 mit Kreuzschlitz, aus Stahl.

**Oberfläche:**
(1) Matt.
(2-3-4-5-6) Glatt.

**Farbe:**
(1) Schwarz (RAL 9011).
(2-3-4-5-6) Standardmäßige Verzinkung.

**Schlüssel (Sonderausstattung):**
Schlüssel aus rotem Polyamid (PA6) Art. J090.
ACHTUNG: Der Schlüssel ist nicht in der Grundausstattung enthalten.
Separat zu bestellen. [S. 319].

**Drehung:**
90°.

**Weitere Möglichkeiten:**
- Auf Anfrage ist das Schloss einschließlich Schlüssel erhältlich. Bitte fügen Sie an den Hauptcode hinten den Buchstaben C an.

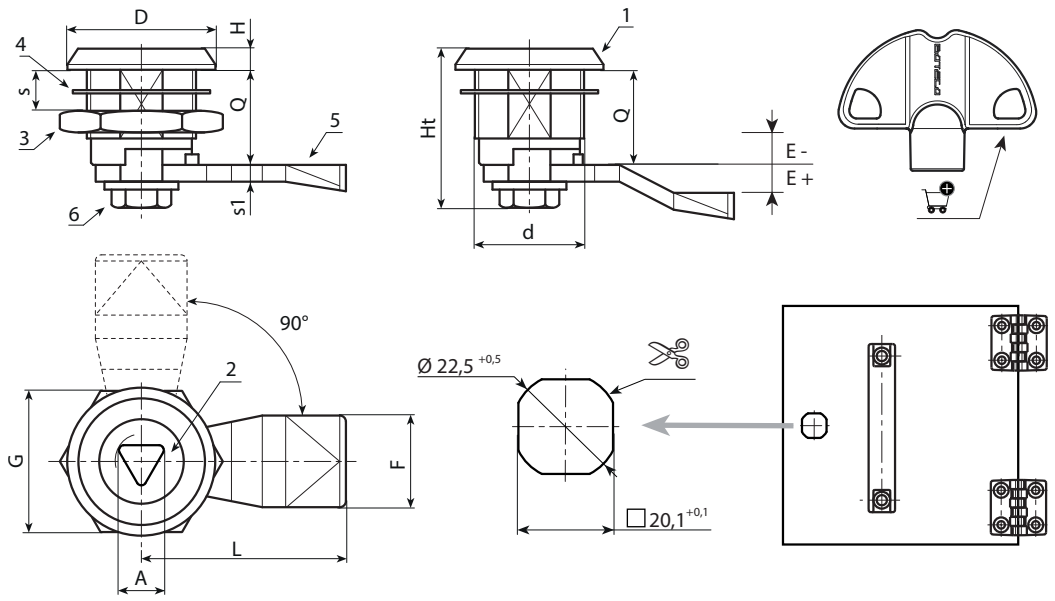


| Code | Art. | A | d | D | L | Q | E | F | G | Ht | H | S(max.) | s1 | | Schlüssel |
|---|---|---|---|---|---|---|---|---|---|---|---|---|---|---|---|
| - | J12722.T08E-4X4501 | 8 | M22 | 28 | 45 | 18 | -4 | 19 | 27 | 31,5 | 4 | 8 | 4 | - | J090050. TT0816 |
| - | J12722.T08E-2X4501 | 8 | M22 | 28 | 45 | 18 | -2 | 19 | 27 | 31,5 | 4 | 8 | 4 | - | J090050. TT0816 |
| - | J12722.T08E00X4501 | 8 | M22 | 28 | 45 | 18 | 0 | 19 | 27 | 31,5 | 4 | 8 | 4 | - | J090050. TT0816 |
| - | J12722.T08E02X4501 | 8 | M22 | 28 | 45 | 18 | 2 | 19 | 27 | 31,5 | 4 | 8 | 4 | - | J090050. TT0816 |
| - | J12722.T08E04X4501 | 8 | M22 | 28 | 45 | 18 | 4 | 19 | 27 | 31,5 | 4 | 8 | 4 | - | J090050. TT0816 |