J116

NEW

+135° -20° | Zamak | C10 | RoHS COMPLIANT

FECHADURA UNIVERSAL 1/4 VOLTA EM ZAMAK ROSCA M22 COM CHAVE QUADRADA

Materiais:
(1) Corpo da fechadura M22x1,5 (estator) em zamak fundido sob pressão.
(2) Trinco com forma quadrada, em zamak fundido sob pressão.
(3) Porca hexagonal de fixação M19x1 em zamak fundido sob pressão.
(4) Vedação de borracha.
(5) Alavanca de fecho em aço (E=0 forma reta, E=2,4,6,8,10 forma dobrada externa, E=-2 forma dobrada interna).
(6) Parafuso de fixação M6x10 com cabeça de fenda phillips em aço.

Superfície:
L116-01
(1) Acetinada.
(2-3-4-5-6) Lisa.
L116-L
Lisa.

Cor:
L116-01
(1) Preta, pintada a pó epóxi (RAL 9011).
(2-3-4-5-6) Zincagem standard.
L116-L
(1) Cromagem brilhante.
(2-3-4-5-6) Zincagem standard.

Chave (Opcional):
Chave em poliamida (PA6) vermelha art. J090.
ATENÇÃO: A chave não está incluída no fornecimento. A pedir separadamente. [pág. 319].

Rotação: 90°

Pedidos especiais:
- A pedido, é possível ter a fechadura com a sua chave. Adicionar a letra C no final do código principal.

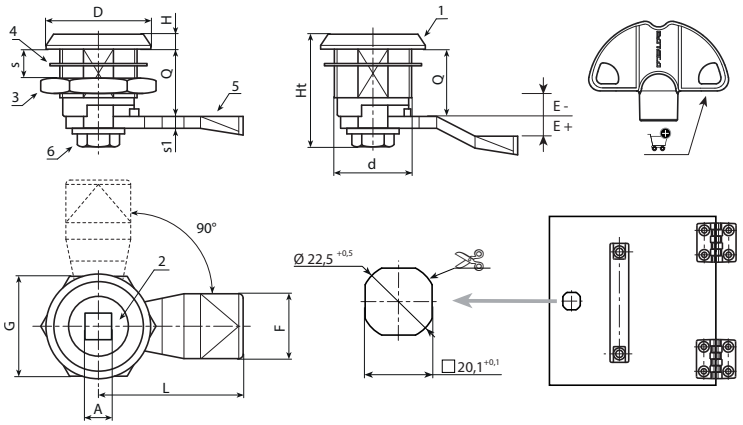

Versão J116-01: pintada preta.

Código	Art.	A	d	D	L	Q	E	F	G	Ht	H	S(max.)	s1		Chave
-	J11622.Z08E-4X4501	8	M22	28	45	18	-4	19	27	31,5	4	8	4	-	J090050. TQ0816
-	J11622.Z08E-2X4501	8	M22	28	45	18	-2	19	27	31,5	4	8	4	-	J090050. TQ0816
-	J11622.Z08E00X4501	8	M22	28	45	18	0	19	27	31,5	4	8	4	-	J090050. TQ0816
-	J11622.Z08E02X4501	8	M22	28	45	18	2	19	27	31,5	4	8	4	-	J090050. TQ0816
-	J11622.Z08E04X4501	8	M22	28	45	18	4	19	27	31,5	4	8	4	-	J090050. TQ0816
-	J11622.Z08E06X4501	8	M22	28	45	18	6	19	27	31,5	4	8	4	-	J090050. TQ0816
-	J11622.Z08E08X4501	8	M22	28	45	18	8	19	27	31,5	4	8	4	-	J090050. TQ0816
-	J11622.Z08E10X4501	8	M22	28	45	18	10	19	27	31,5	4	8	4	-	J090050. TQ0816
-	J11622.Z08E12X4501	8	M22	28	45	18	12	19	27	31,5	4	8	4	-	J090050. TQ0816

Versão J116-L: cromada.