I119

PILZGRIFF MIT AUSSENGEWINDE

+135° -30° | PA6 +G.F. | UL94 HB | RoHS COMPLIANT

Material:
Polyamid glasfaserverstärkt (PA6+GF).
Öl- und fettbeständig.

Oberfläche:
Matt.

Farbe:
Schwarz (RAL 9011).

Einsatz:
Gewindestiftschraube aus verzinktem Stahl
(Gewindetoleranz 6g).

Weitere Möglichkeiten:
- Auf Anfrage und ab bestimmten Abnahmemengen können die Einsätze in Sonderlängen geliefert werden.
- Kundenspezifische Materialien der Einsätze.
- Individuelle Farben möglich, siehe Farbtabelle [S.].

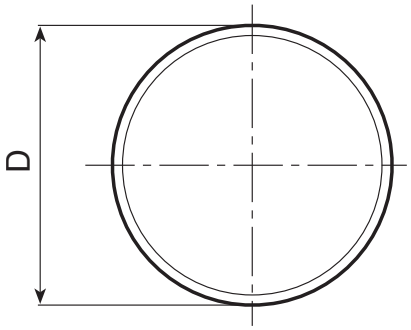

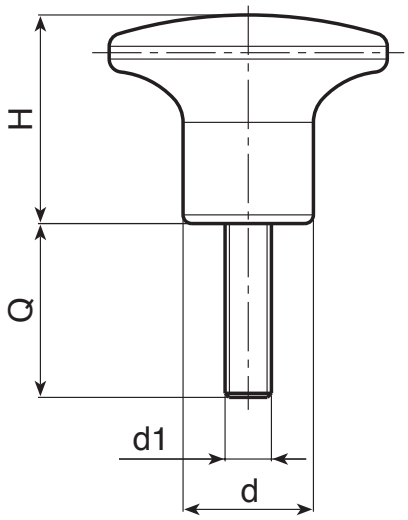

	Code	Art.	D	H	d	LM	d1 6g	Q	g
●	I11922.0002	I11922. TM04X2001	22	17	11	65	M4	20	6
●	I11922.0008	I11922. TM05X3001	22	17	11	56	M5	30	9
●	I11922.0018	I11922. TM06X3001	22	17	11	65	M6	30	12
●	I11926.0004	I11926. TM06X3001	26	20.5	13	70	M6	30	14
●	I11926.0008	I11926. TM08X3001	26	20.5	13	70	M8	30	30
●	I11932.0011	I11932. TM06X3001	32	24	15	70	M6	30	18
●	I11932.0019	I11932. TM08X4001	32	24	15	70	M8	40	28
●	I11945.0006	I11945. TM10X3001	45	32	21	100	M10	30	48
●	I11945.0008	I11945. TM12X4001	45	32	21	100	M12	40	72

LM = Maximal mögliche Höchstlänge.
Sonderlängen von Stiften auf Anfrage bei einer Mindestbestellmenge von 250 Stück.